6681-0
03/18

V0066810050011

Montageanleitung
Installation instructions
Instructions de montage
Montagehandleiding

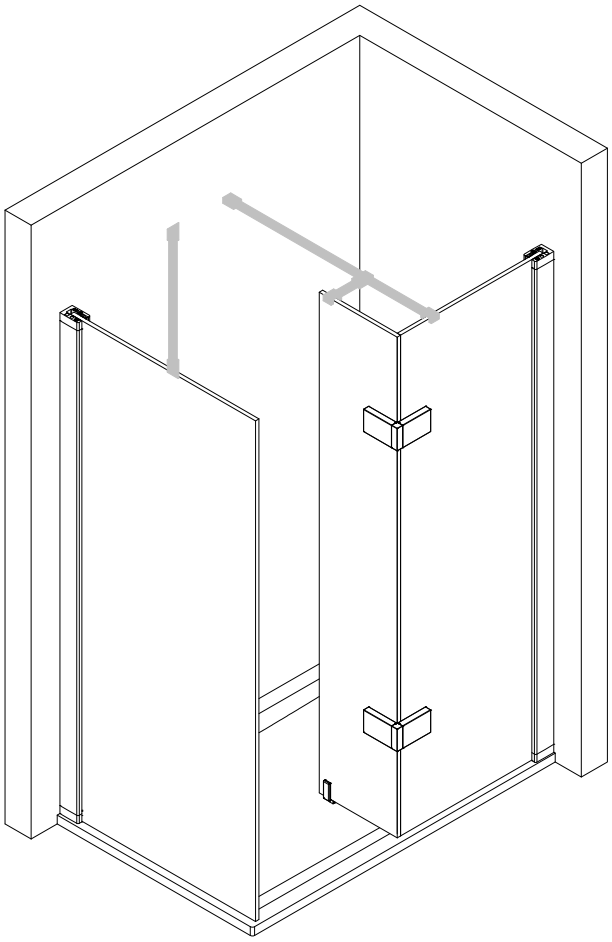

FRT + ST + SW

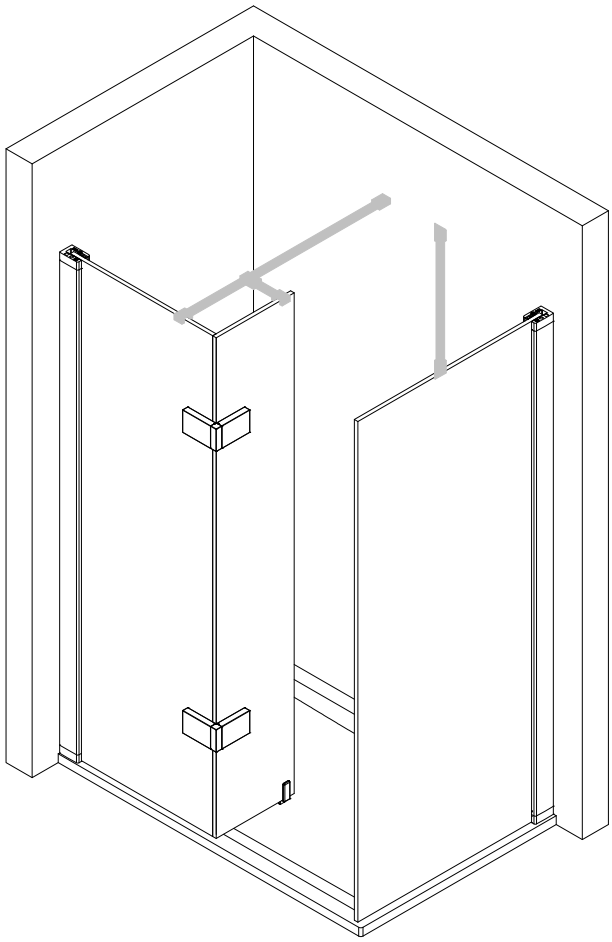

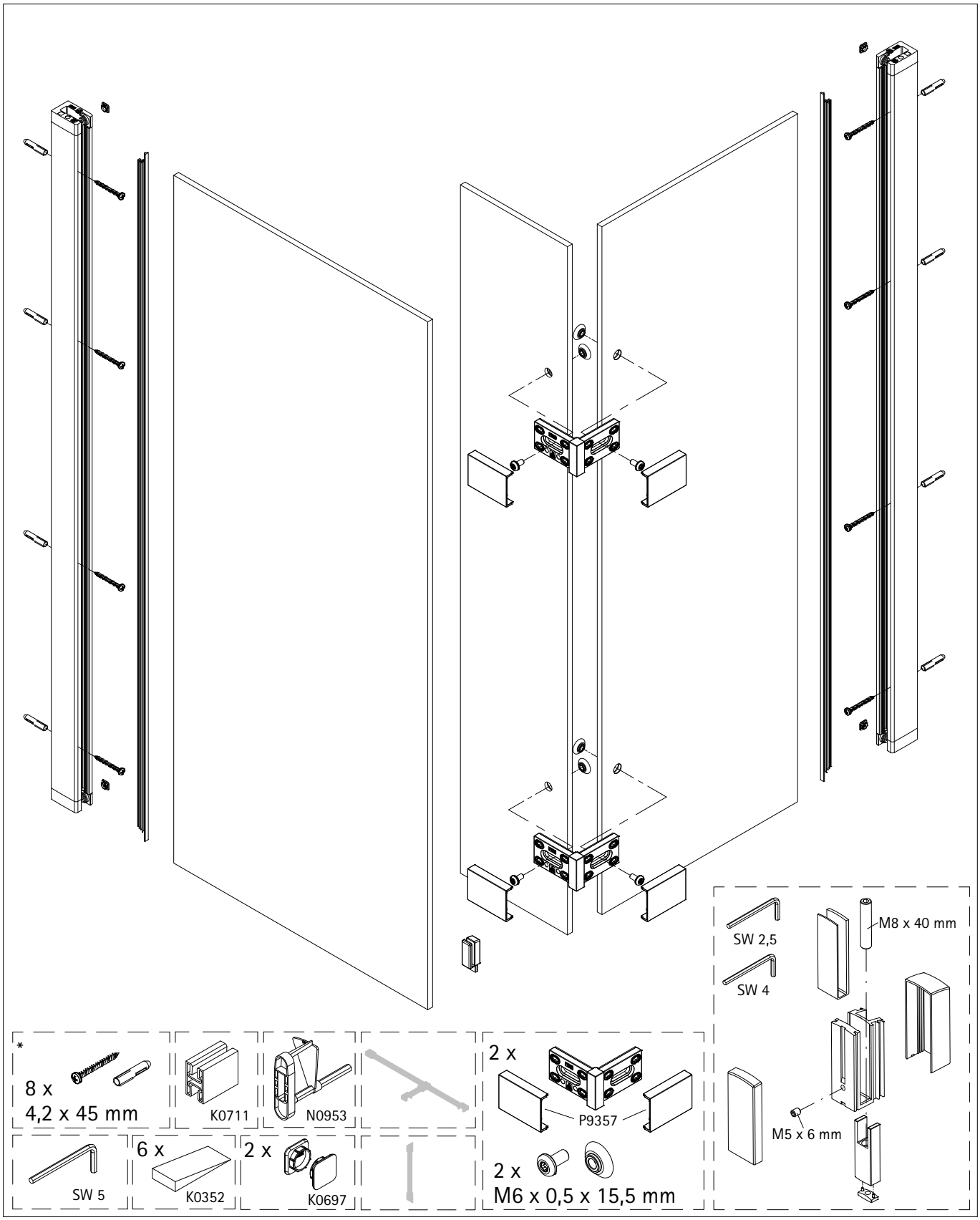

*

D Dieser universelle Schraubenbeutel wird für verschiedene Arten von Duschabtrennungen eingesetzt. Die eventuell überzähligen Teile sind deshalb nicht Fehler Ihres Montagevorganges.
Wir bitten um Ihr Verständnis.

GB This is a universal set of screws, which is used for various models of our showercubicles. It can occur that you will have more parts in this packet than you need for the assembly of your model. Consequently, if you have parts left, it does not mean that you have make a mistake during assembly.
We thank you for your understanding.

F Le sachet de visserie universel est composé our différents types de pare-douches. Les éventuelles pièces restantes ne proviennent donc pas d`une erreur de montage de votre part.
Nous comptons sur votre compréhension.

NL Dit universele schroevenpakket wordt voor diverse types douchecabines gebruikt. Eventueel overtollige onderdelen, betekent niet dat er een fout zou zijn gemsskt bij de assemblage.
Wij vragen hiervoor uw begrip.

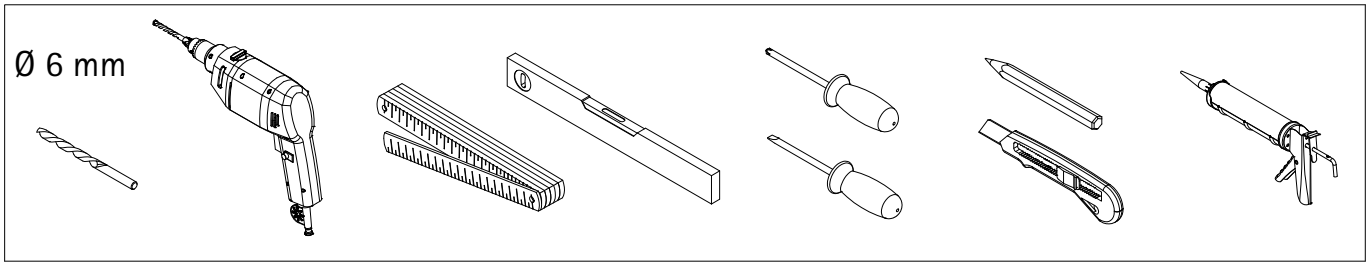

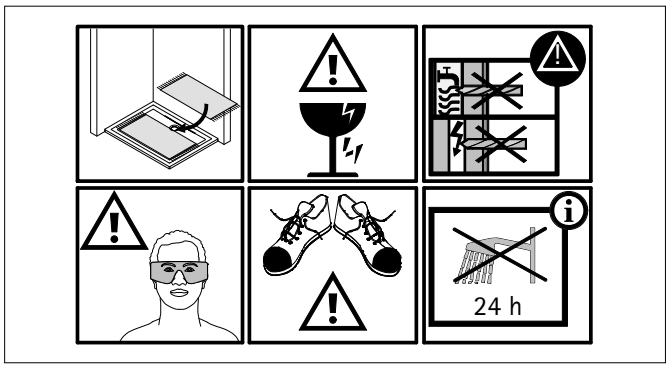

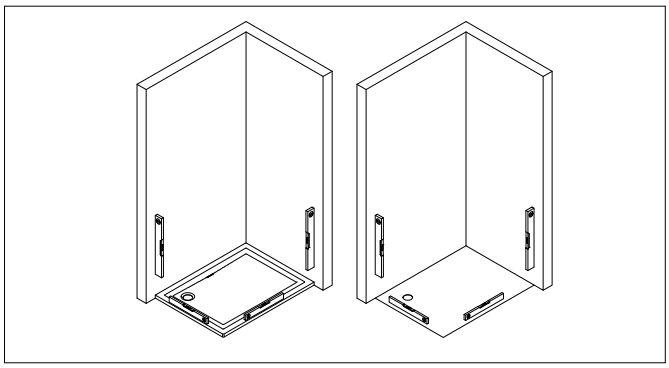

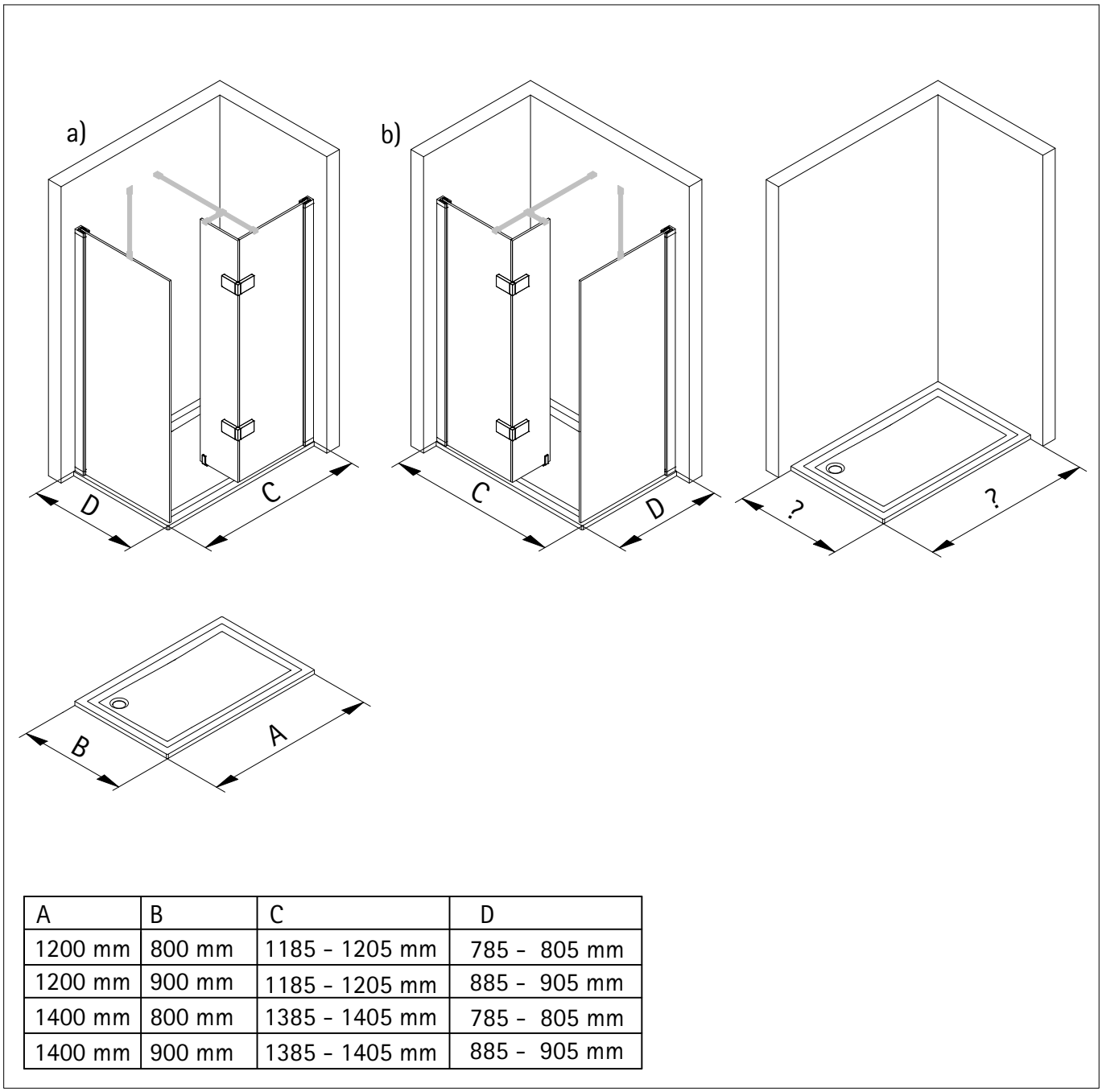

A	B	C	D
1200 mm	800 mm	1185 - 1205 mm	785 - 805 mm
1200 mm	900 mm	1185 - 1205 mm	885 - 905 mm
1400 mm	800 mm	1385 - 1405 mm	785 - 805 mm
1400 mm	900 mm	1385 - 1405 mm	885 - 905 mm

1

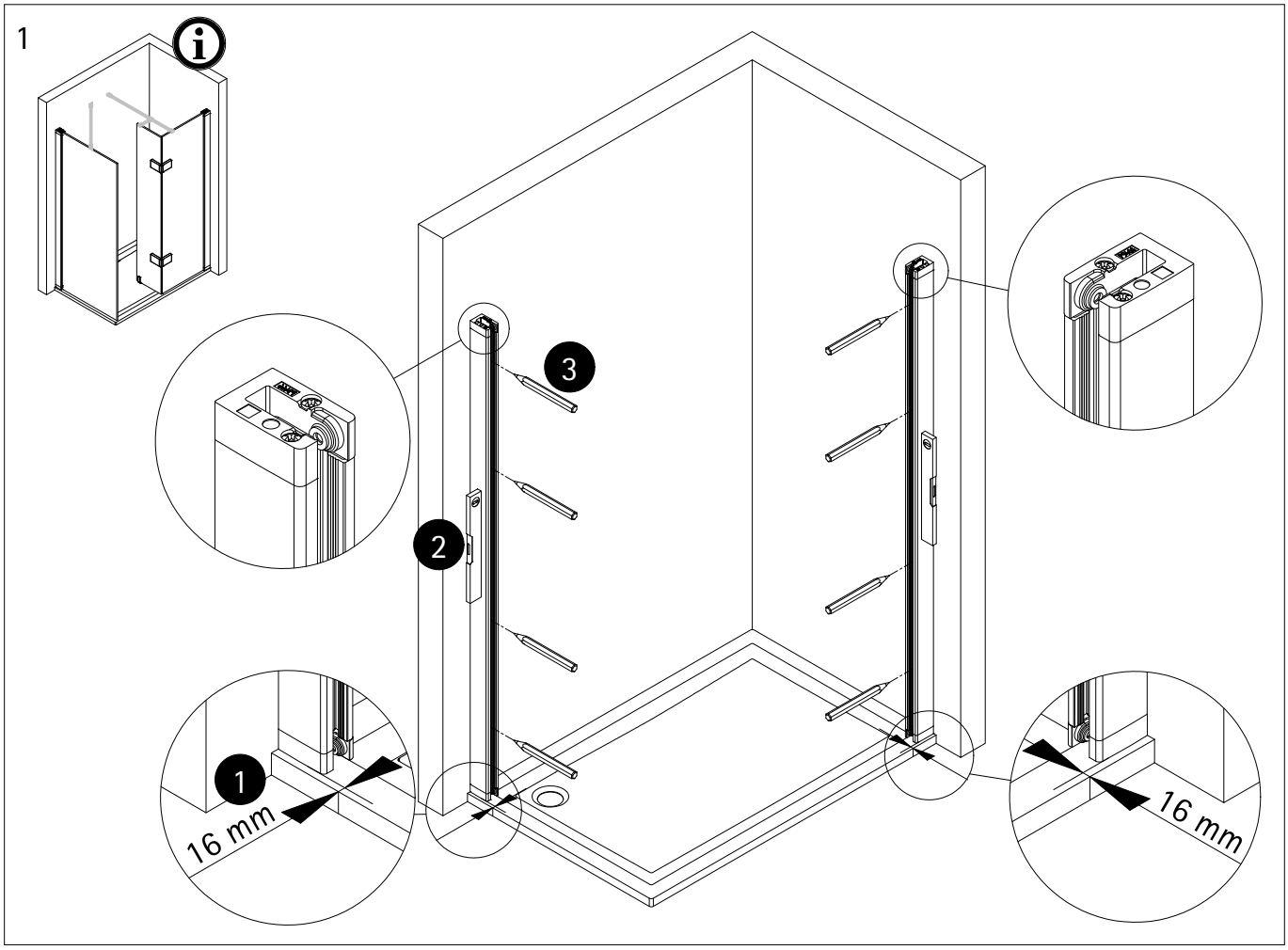

2

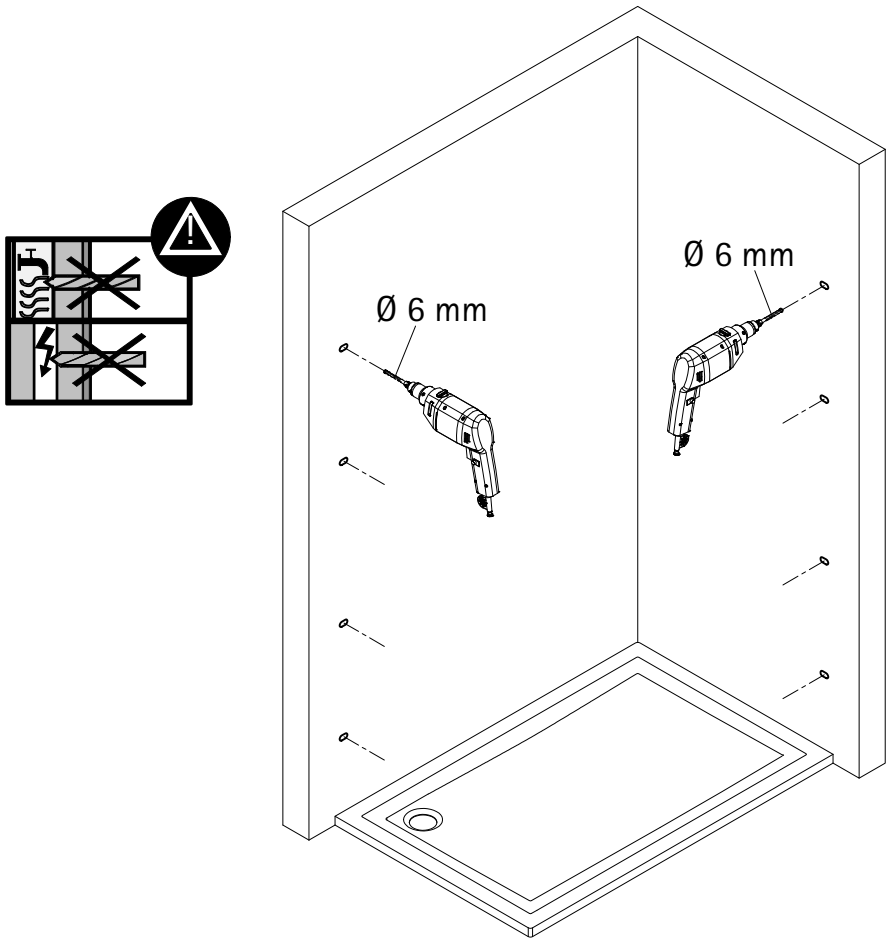

3

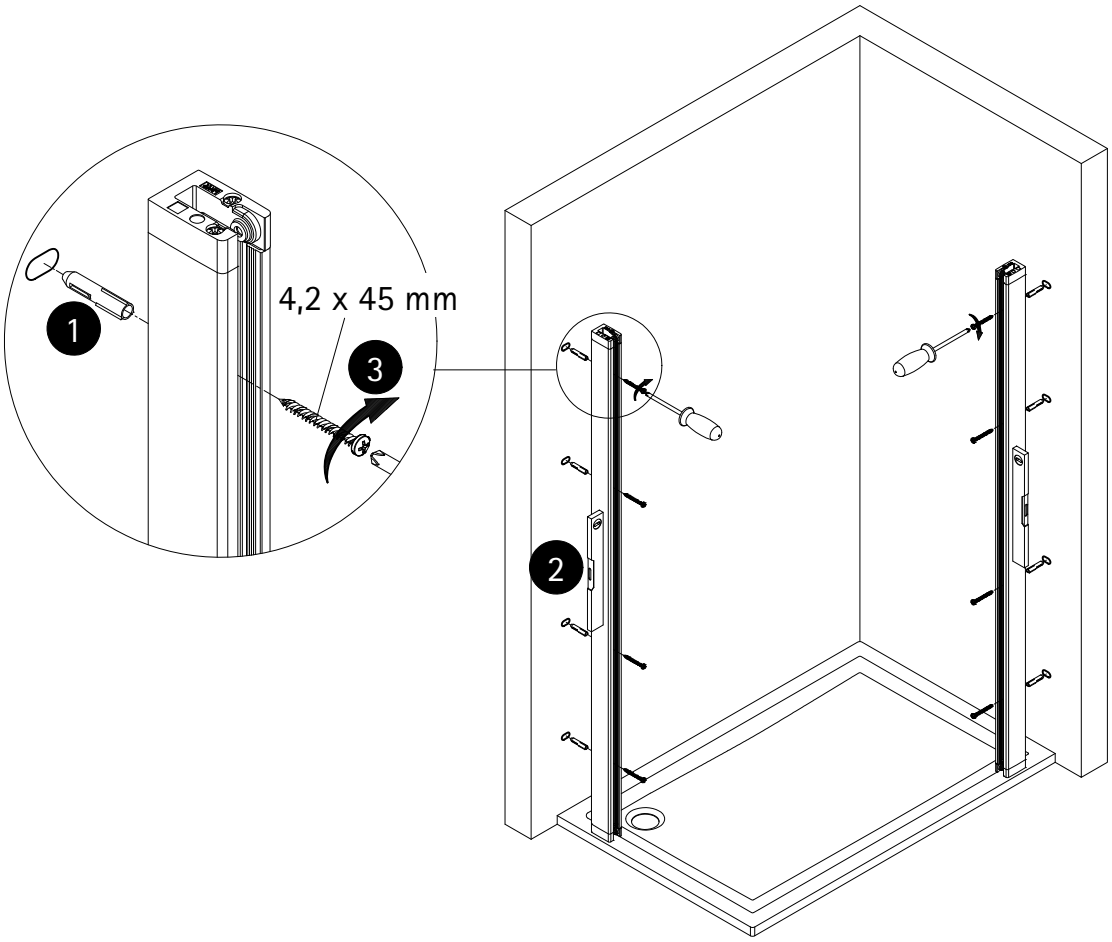

4

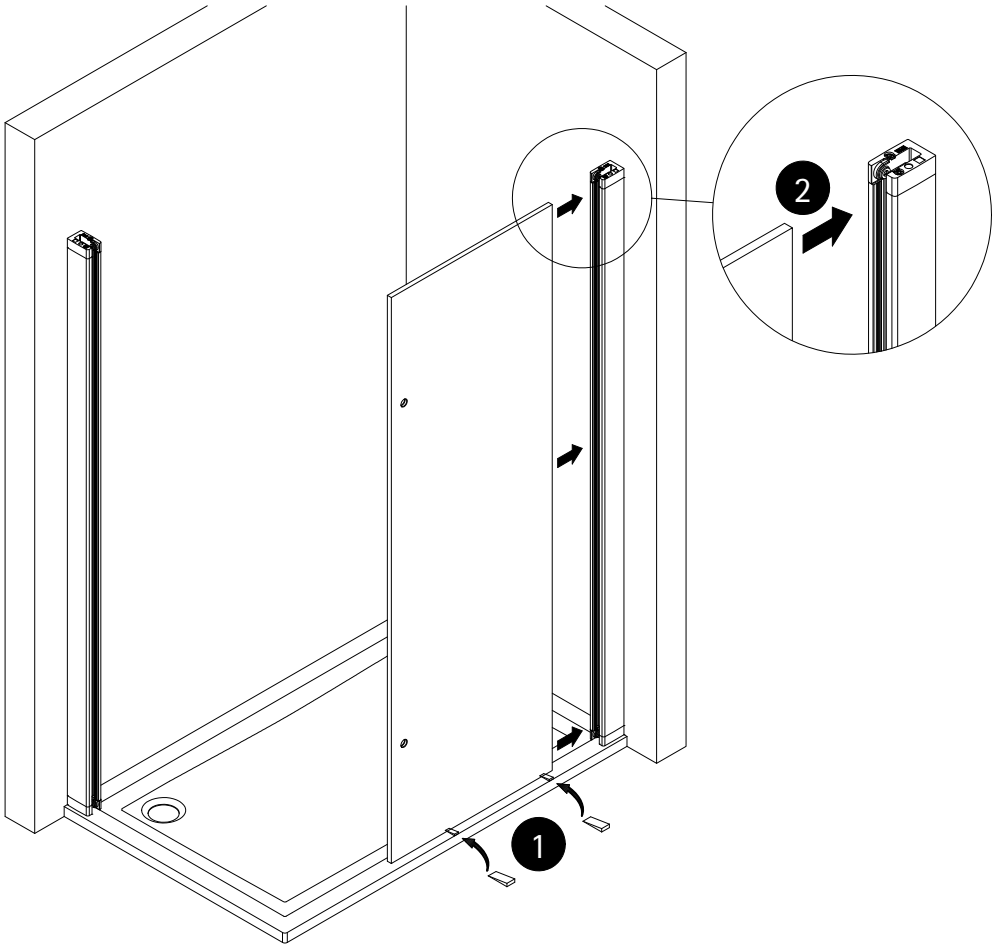

5

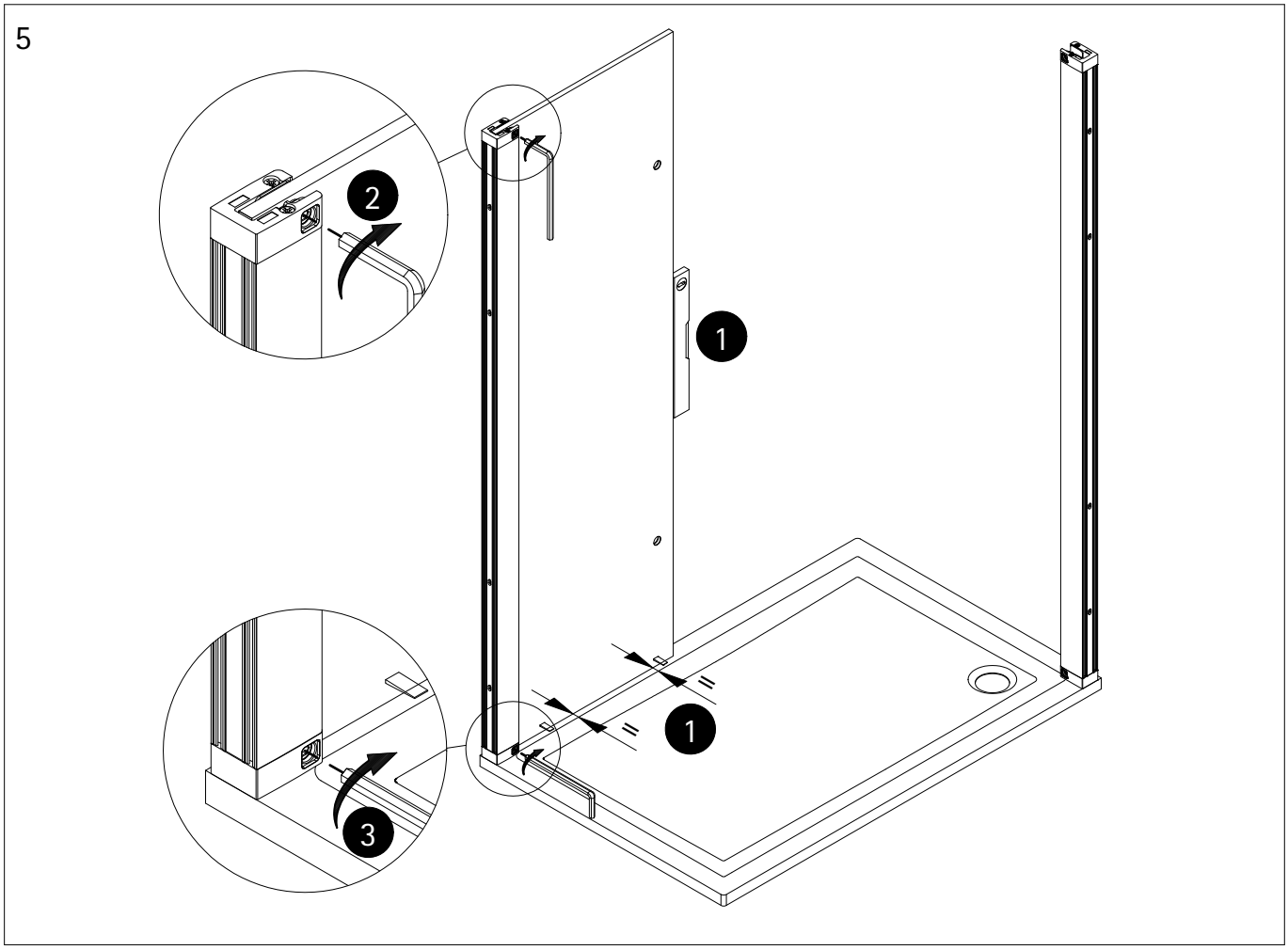

6

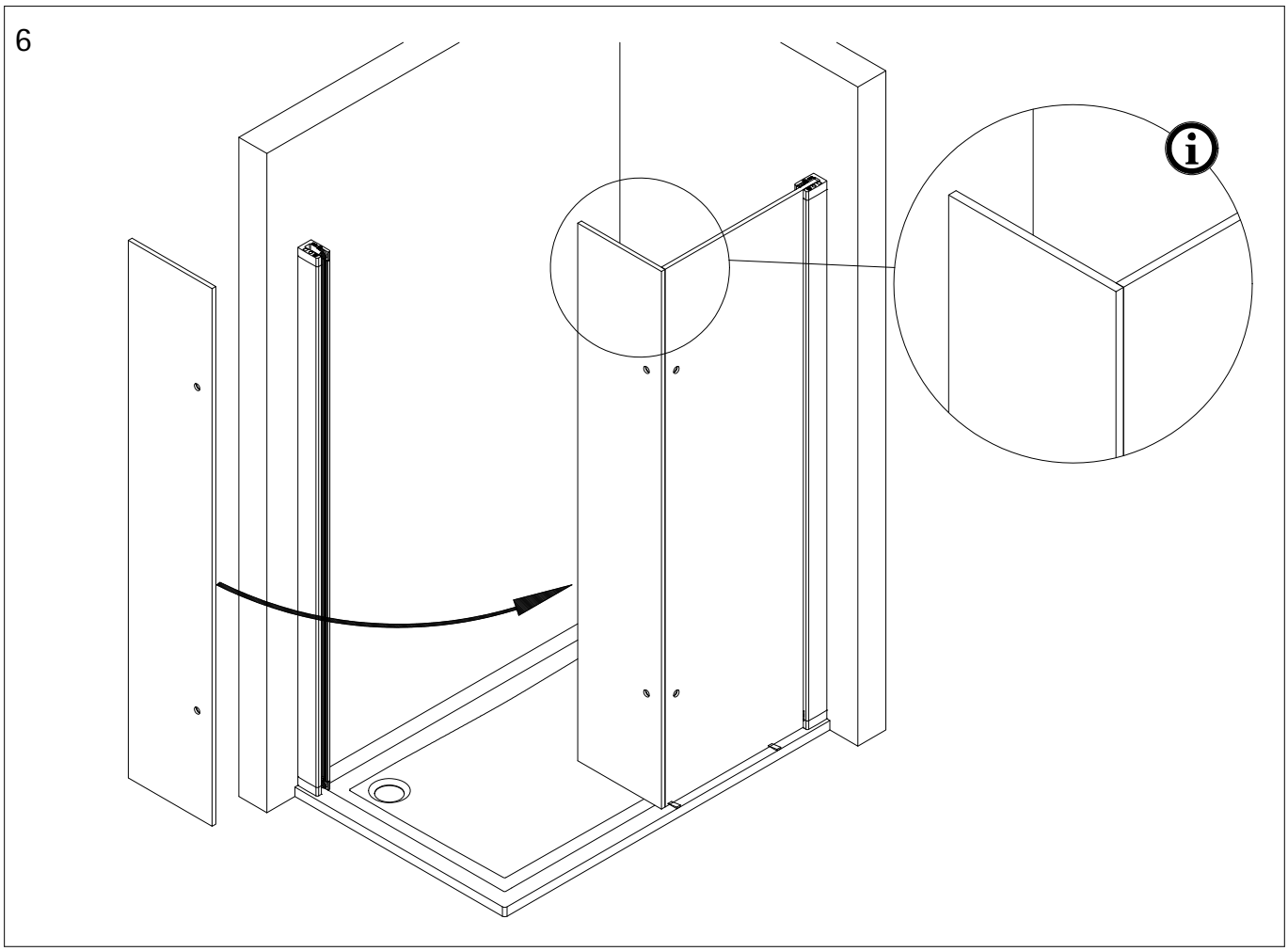

7

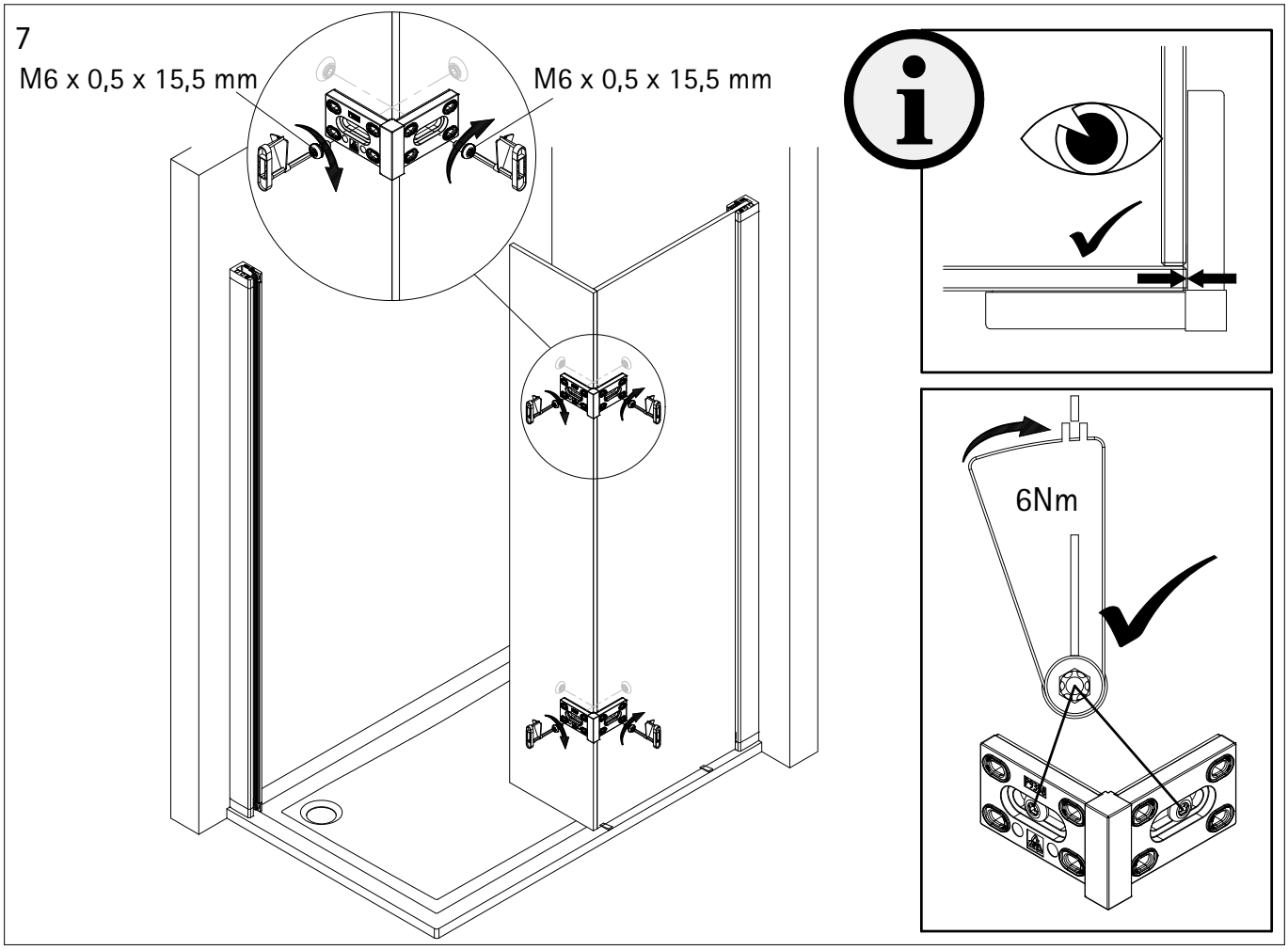

8

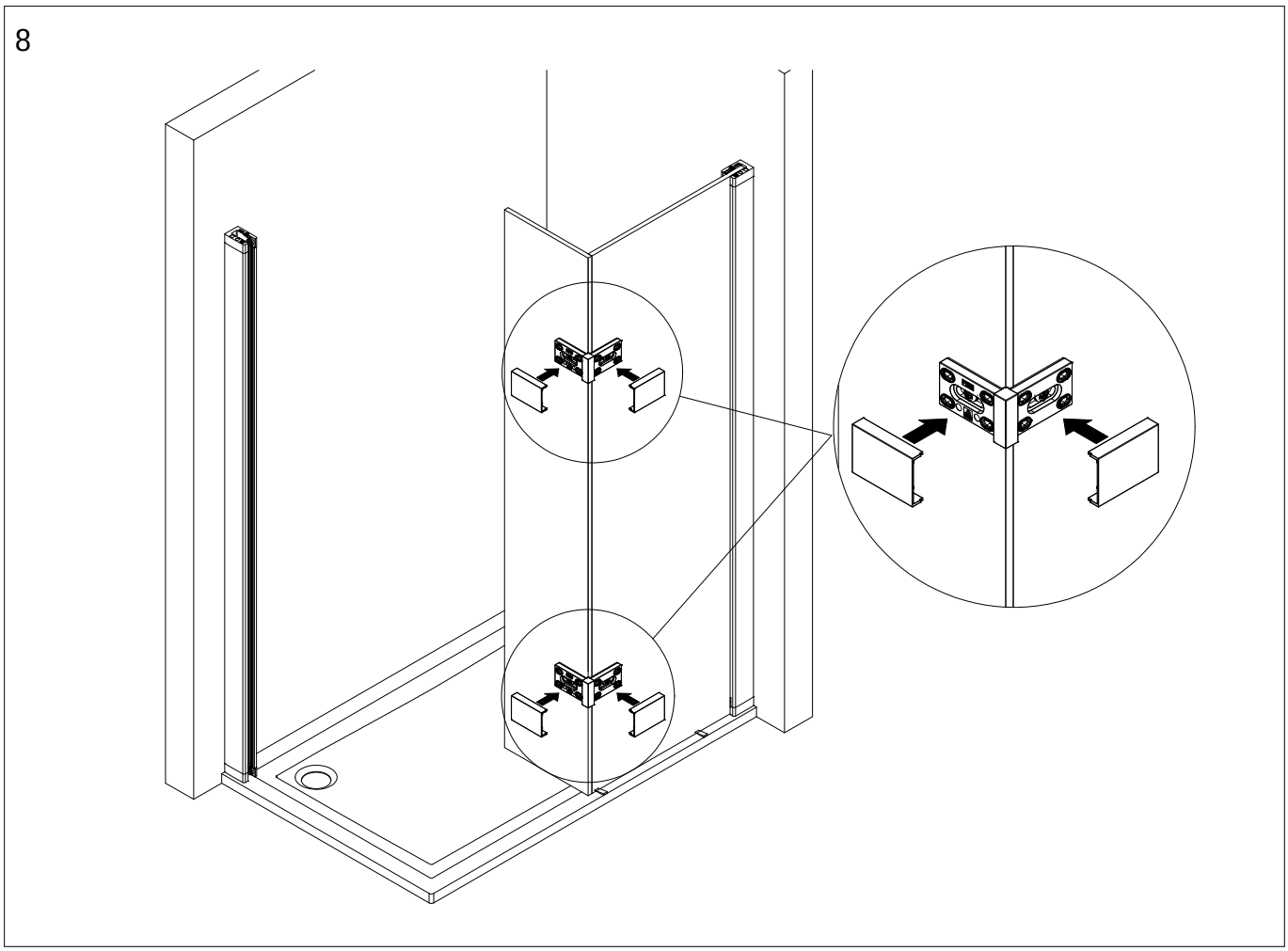

9

*
- Dichtung anfeuchten.
- Moisten the sealing for glass.
- Humidifiez le joint du verre.
- De dichting natmaachen.

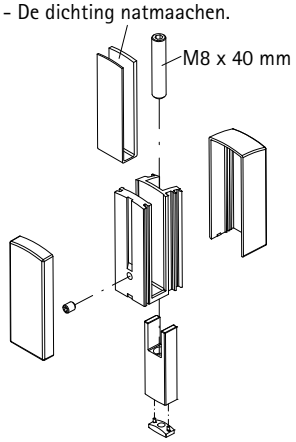

Montage auf Duschtasse
Assembly on shower tray
Montage sur receveur
Montage op douchebak

*
- Fußstütze nur bei einem Spalt von > 3,5 mm zwischen Boden und Glasscheibe montieren.
- Only install foot when distance between glass and floor > 3,5 mm.
- Support de pieds a nc monter que lors d`un jour superieur a 3,5 mm entre le sol et le panneau de verre.
- Voetsteun alleen bij een opening van 3,5 mm tussen grond en voorderschijf monteren.

- Dichtung am Glas ausprobieren!
- Try which seal fits on glass!
- Adapter le profilé correspondant au verre.
- De juiste dichting op het glas uitproberen.

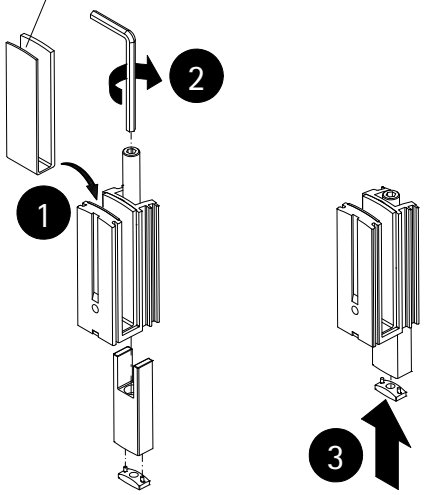

10

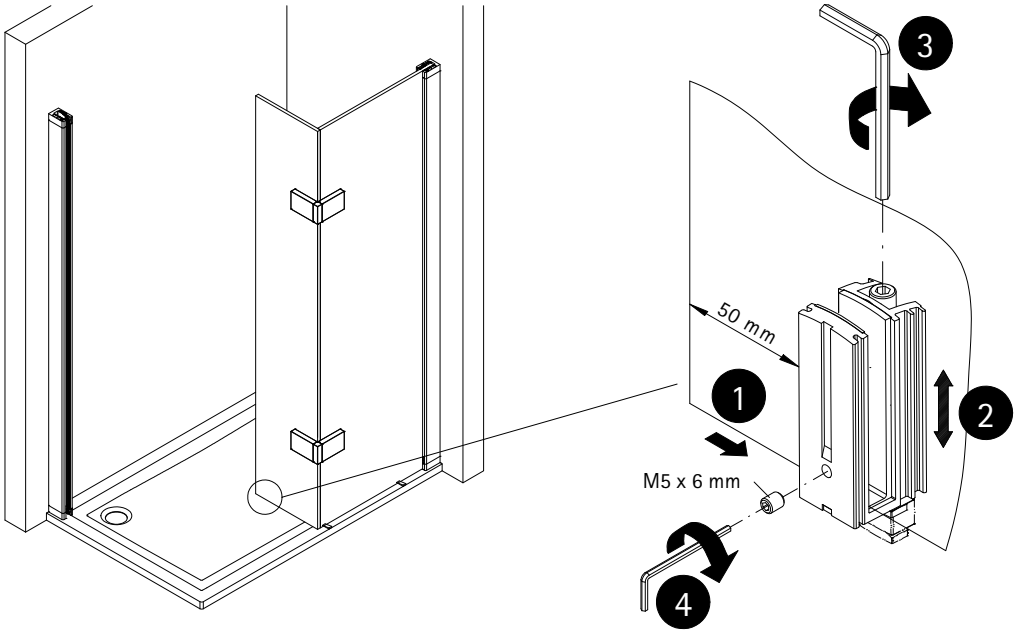

11

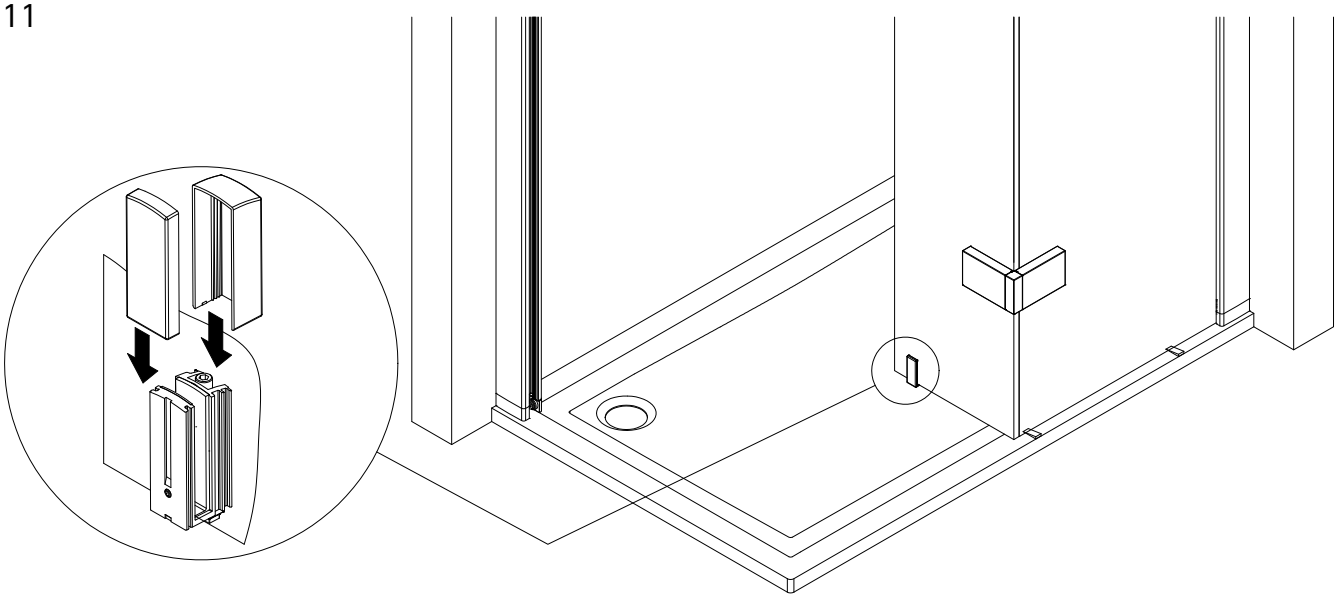

12

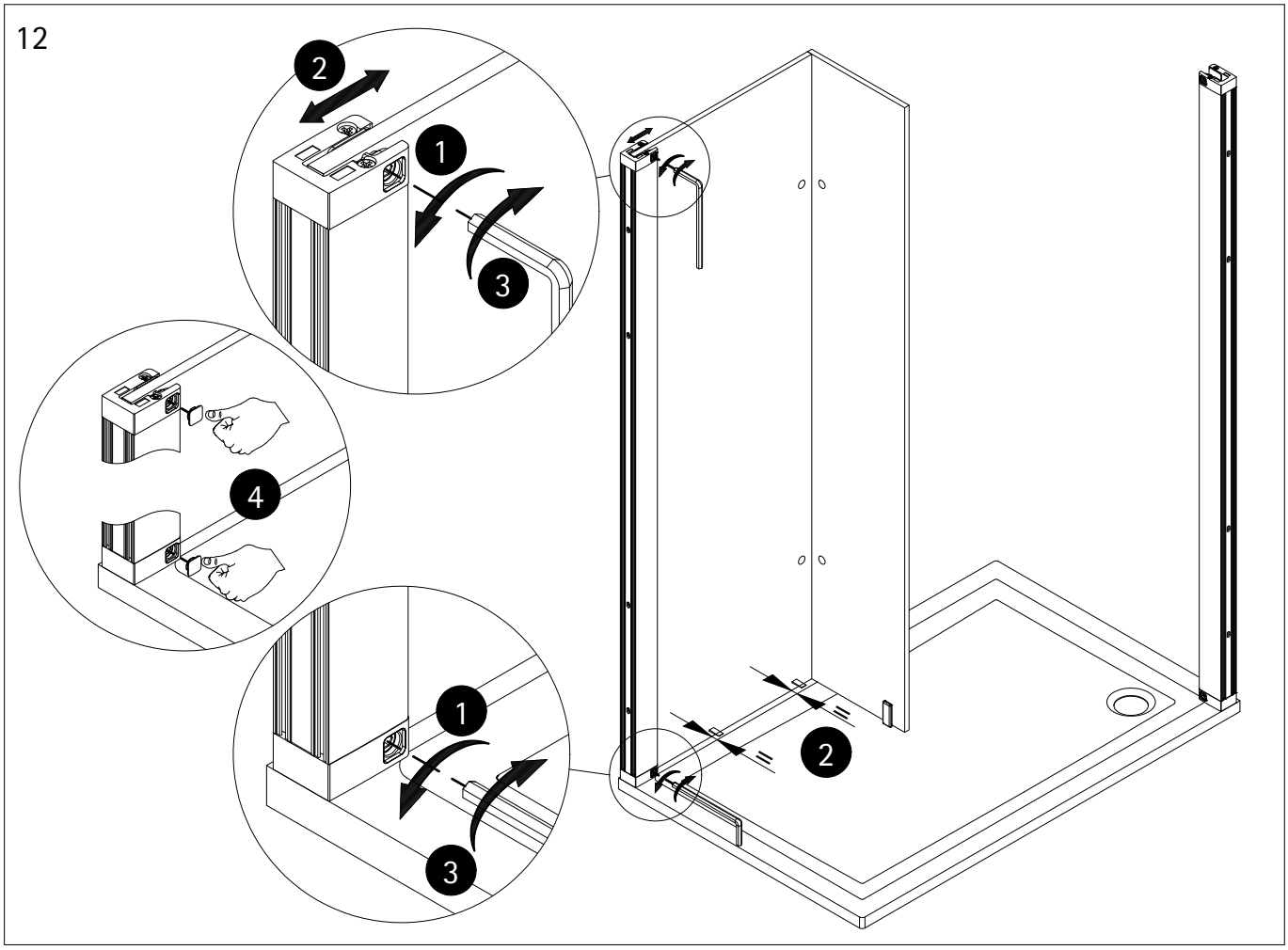

13

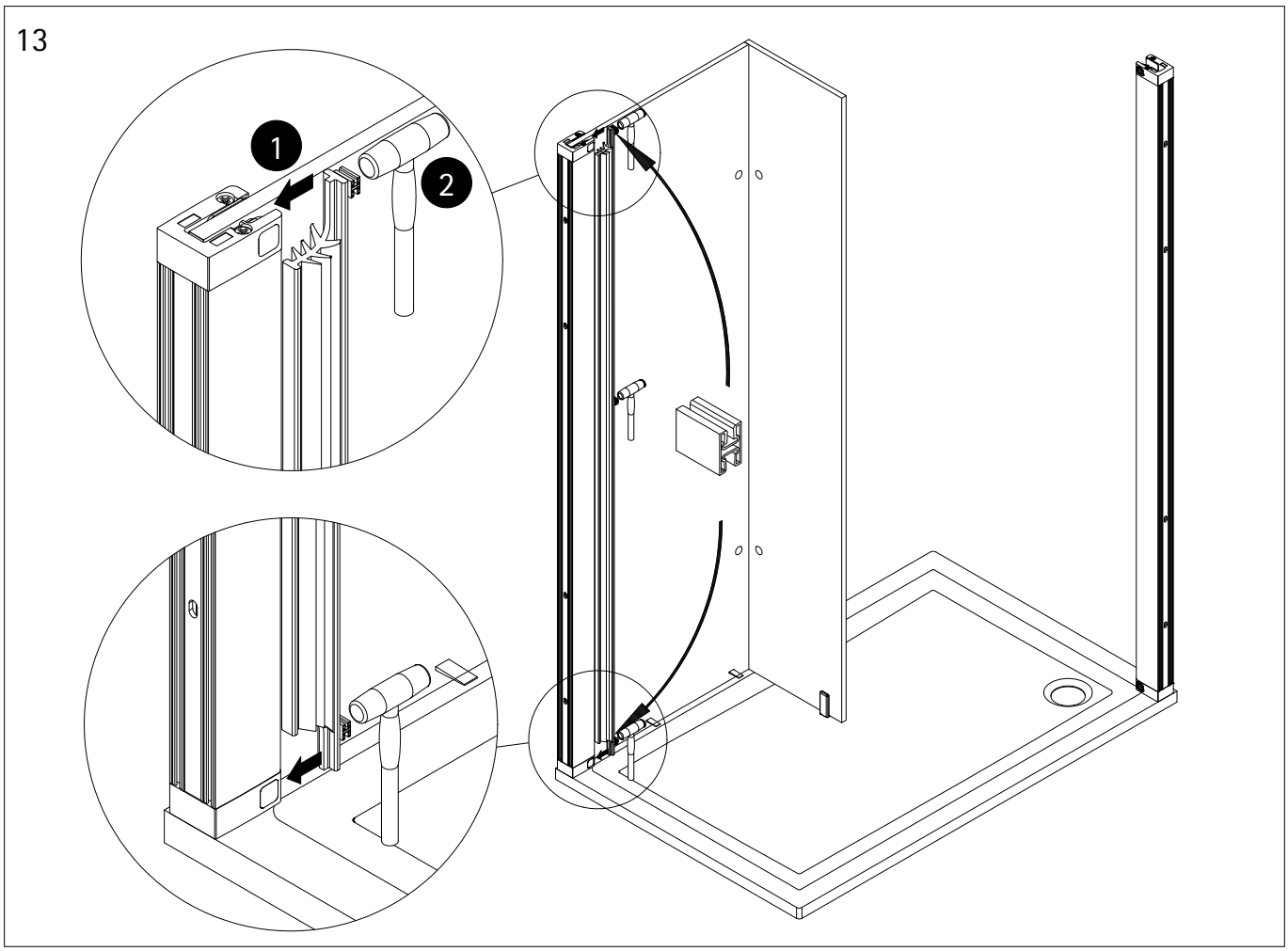

14

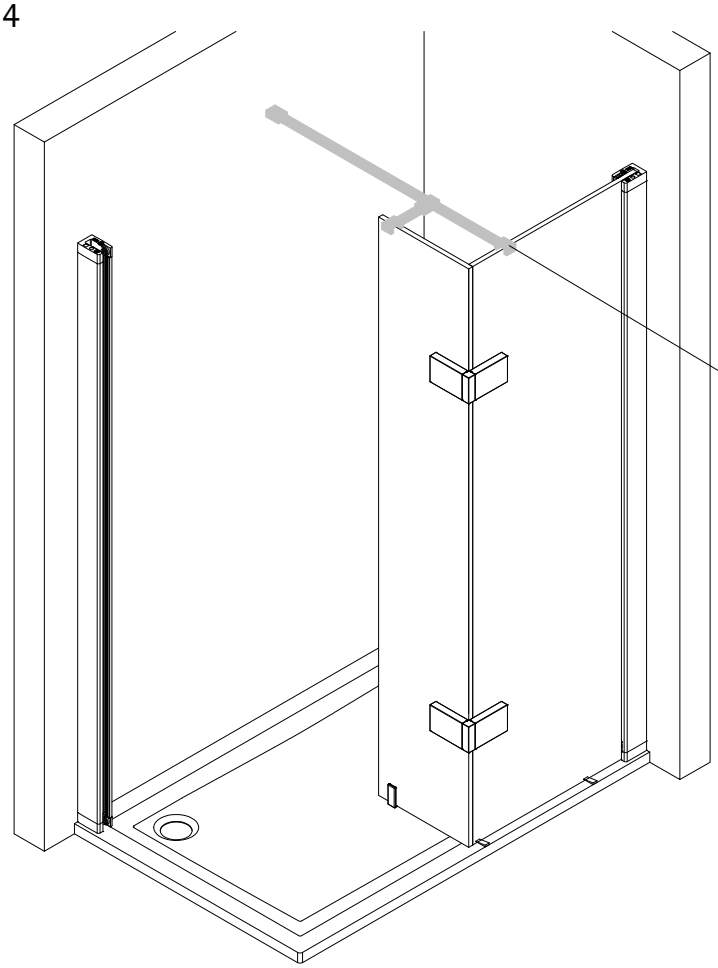

- Die Montage des Stabilisationsbügel entnehmen sie dem Zusatzblatt.
- Please look at the additional sheet for the installation of the stabilizing bar.
- Pour le montage de la barre de stabilisation, consultez la feuille annexe.
- Voor de installatie van de stabilisatie stang zie aanvullende blad.

15

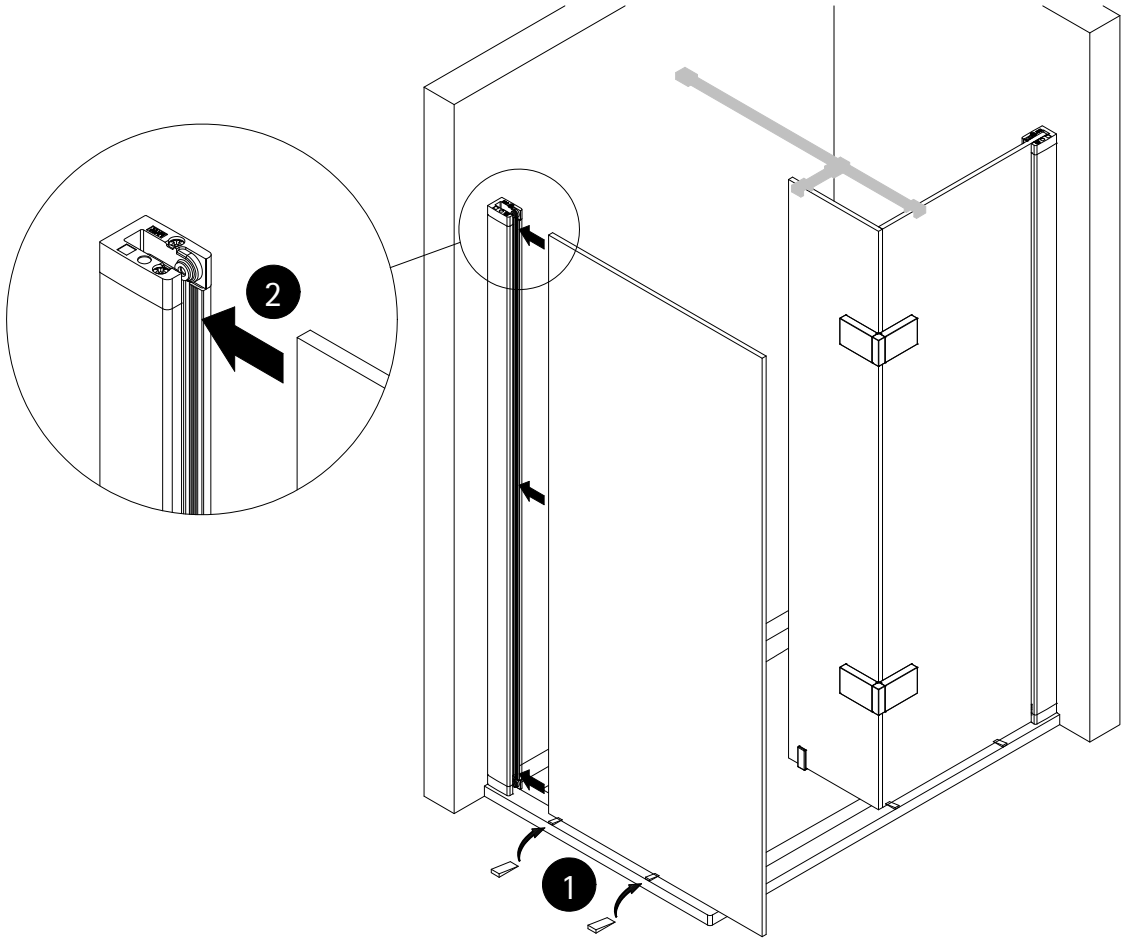

16

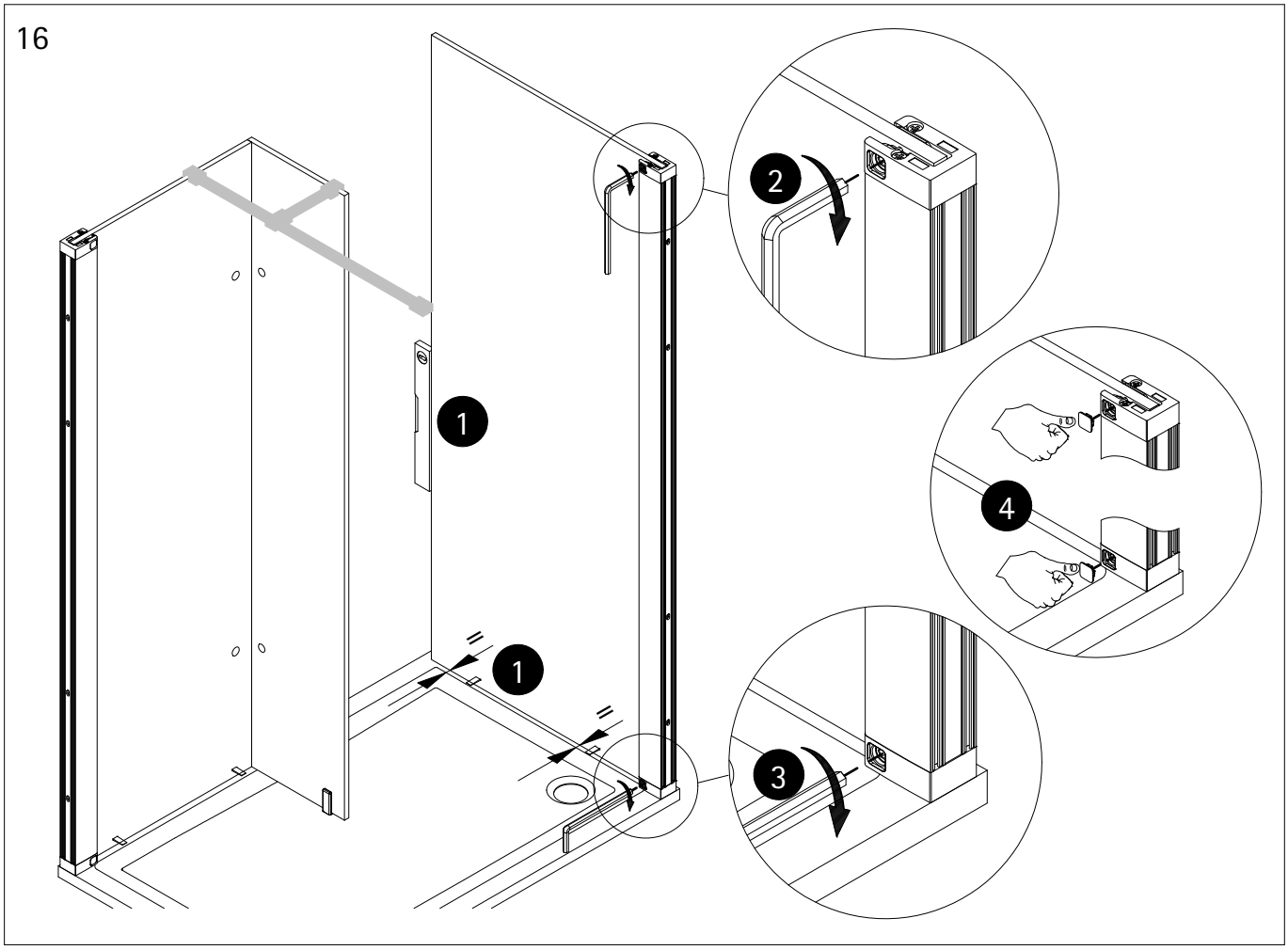

17

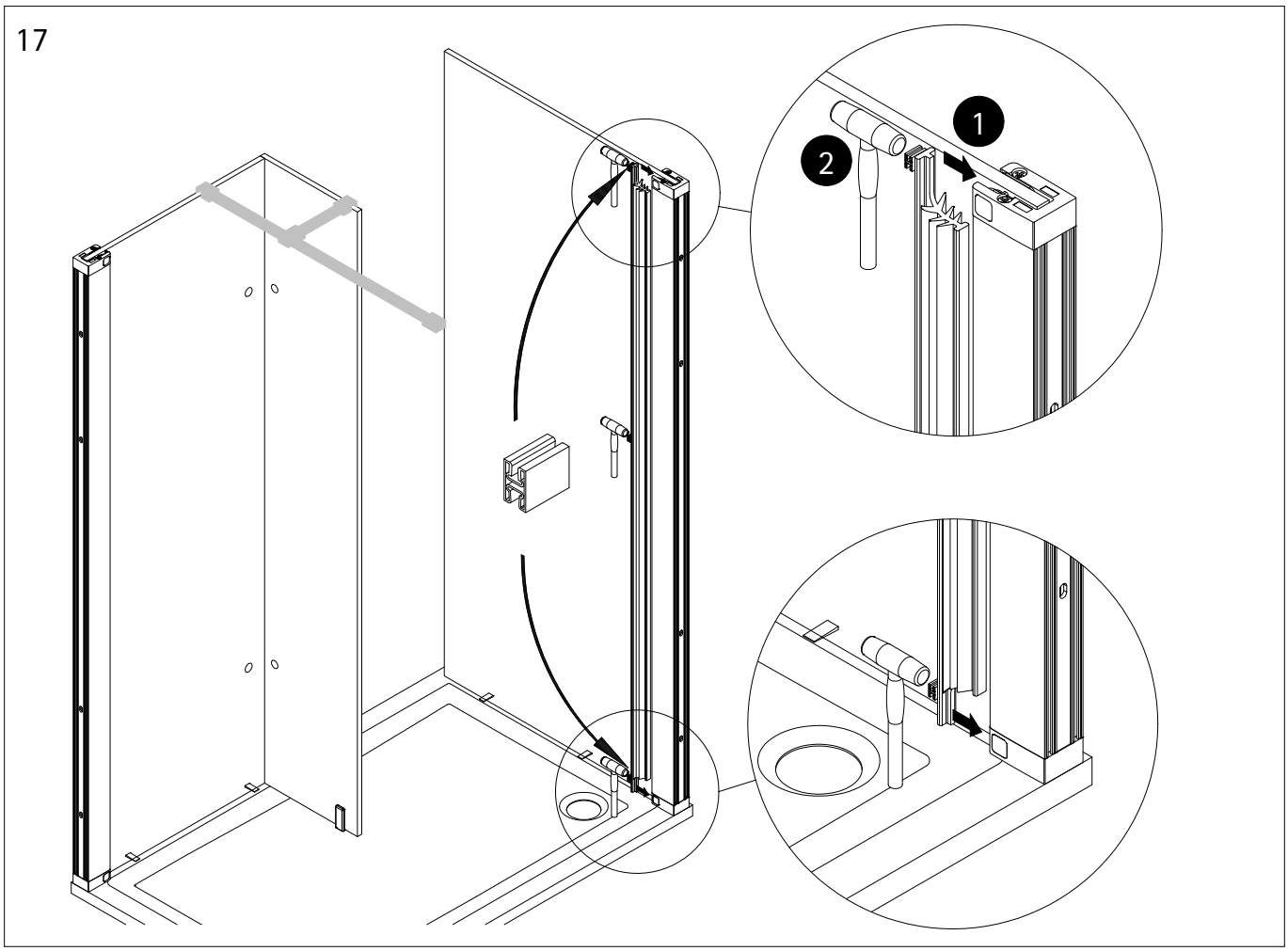

18

- Die Montage des Stabilisationsbügel entnehmen sie dem Zusatzblatt.
- Please look at the additional sheet for the installation of the stabilizing bar.
- Pour le montage de la barre de stabilisation, consultez la feuille annexe.
- Voor de installatie van de stabilisatie stang zie aanvullende blad.

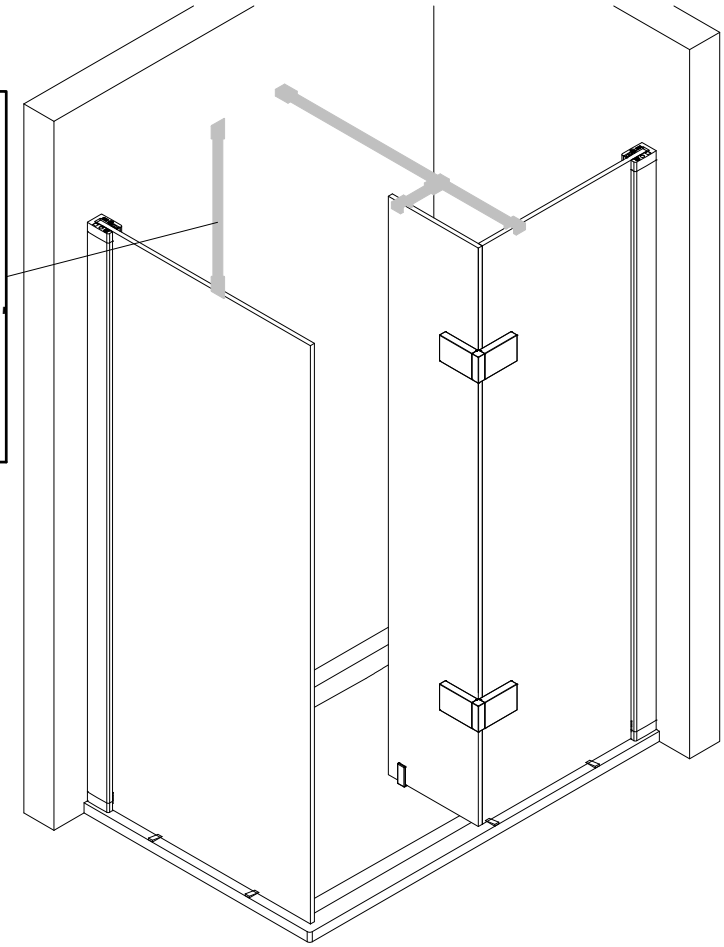

19

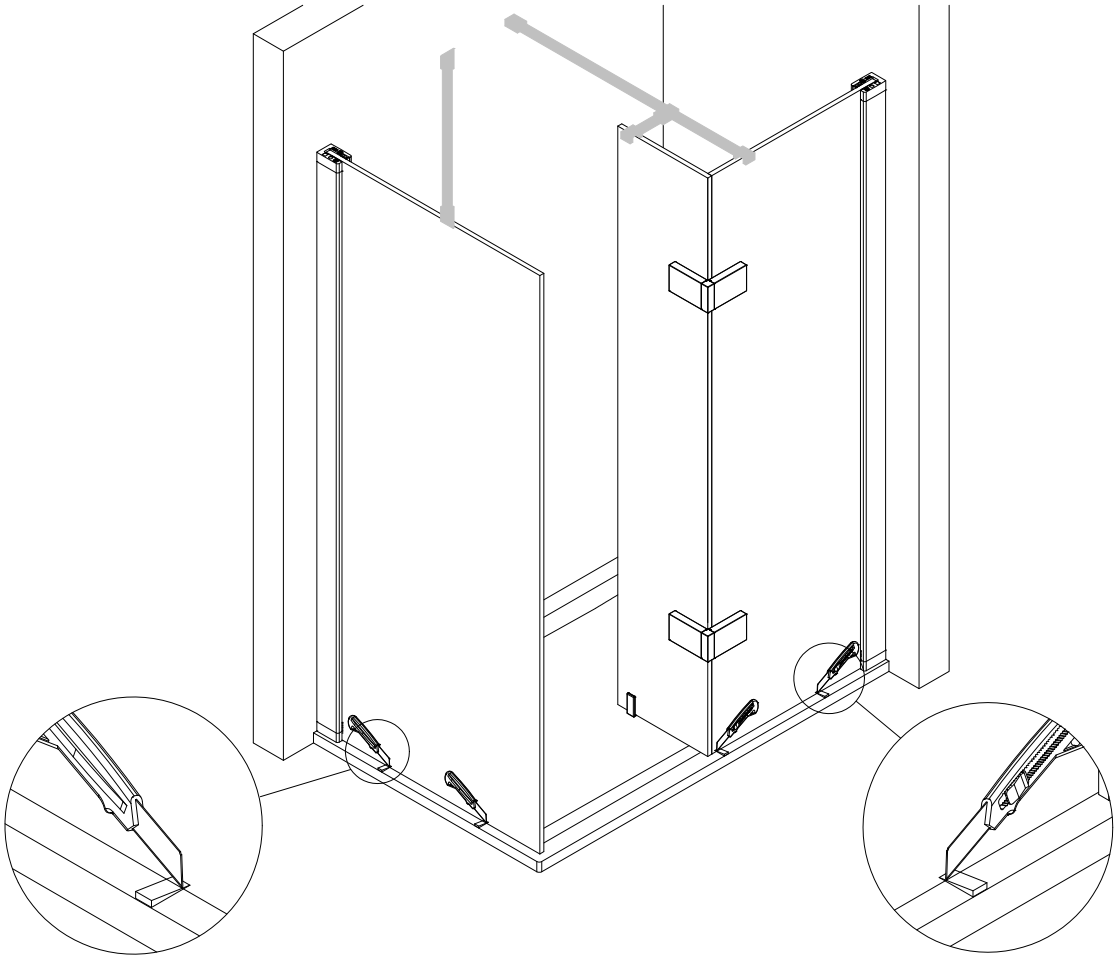

20

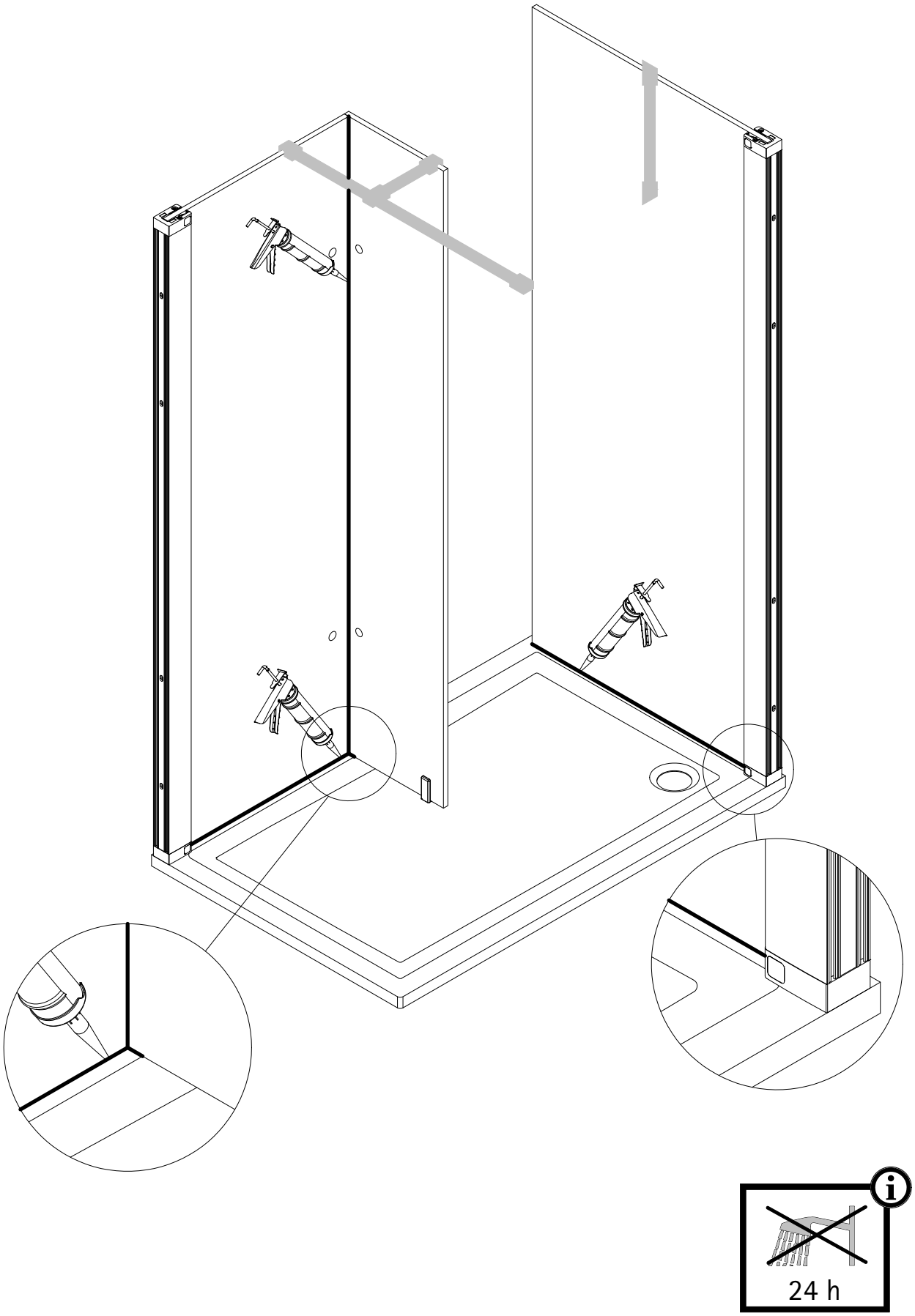

21

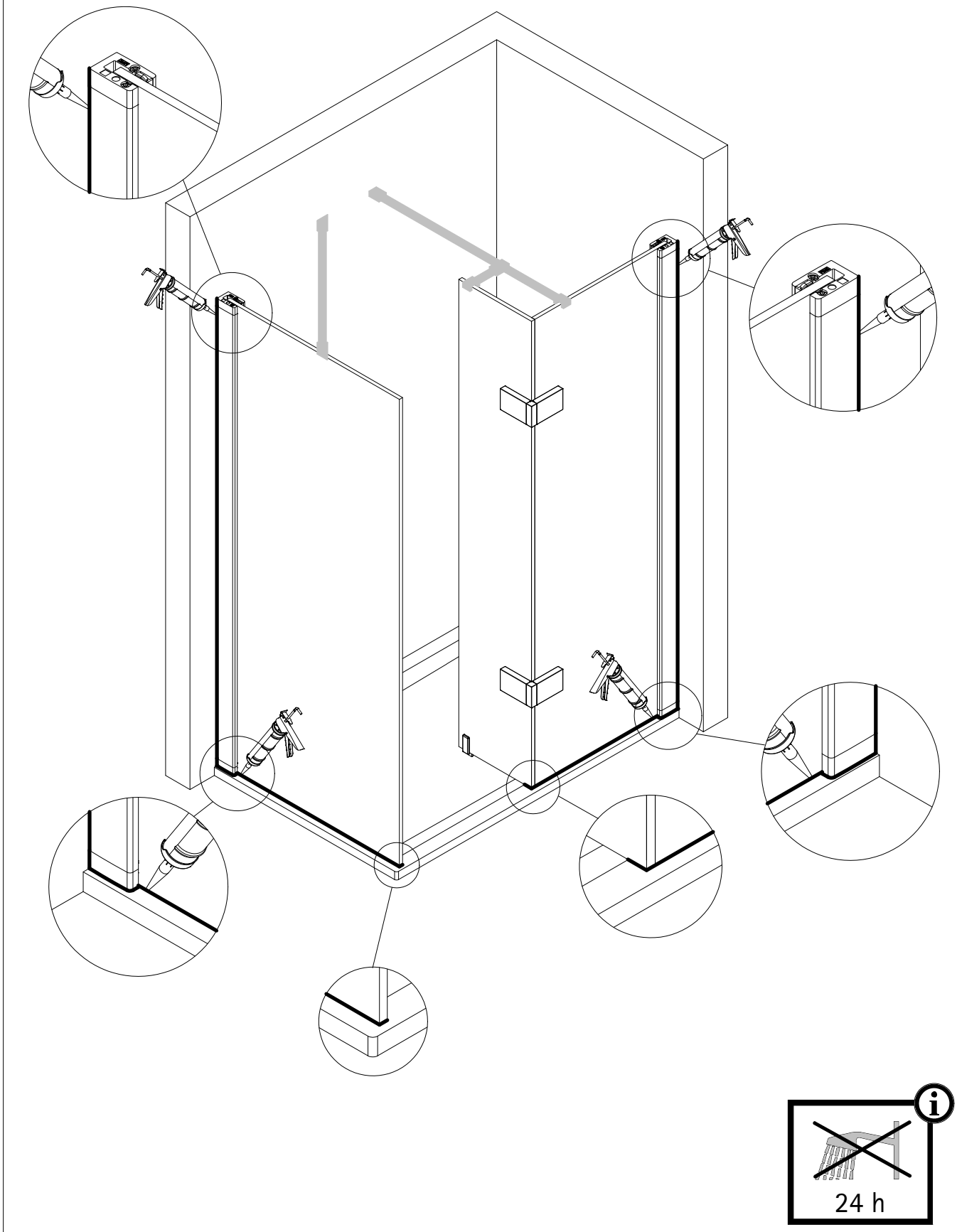

Notizen, notes, notities

D **Wichtiger Hinweis:**
Duschkabinen bitte vor dem Einbau auf Transportschäden und Vollständigkeit prüfen, da Beanstandungen nach dem Aufbau nicht mehr anerkannt werden können.

GB **Important information:**
Please check the shower enclosure for transport damage and completeness before installation. Complaints made following installation cannot be accepted.

F **Remarque importante:**
avant de procéder au montage, vérifiez que le pare douche est complet et qu'il n'a pas été endommagé lors du transport. Aucune réclamation ne pourra être admise après le montage.

NL **Belangrijk:**
Controleer voor het inbouwen of het douchescherm bij het transport beschadigd is en of het volledig is. Na het inbouwen kunnen klachten niet meer in behandeling genomen worden.

D **Sicherheitshinweis:**
Einscheiben-Sicherheitsgläser nie nachträglich bearbeiten.

GB **Safety information:**
Single pane, safety glass panels must not be reworked in any way following supply.

F **Remarques concernant la sécurité:**
Vous ne devez en aucune façon tenter de retailler les vitrages en verre sécurit.

NL **Veiligheidsvoorschrift:**
Gehard veiligheidsglas mag niet achteraf worden bewerkt.

10 JAHRE GARANTIE

10 YEARS GUARANTEE

10 ANS GARANTIE

10 JAAR GARANTIE

CE

Dusch-Info
Meerpfad 27-31
56566 Neuwied
Tel.: 02631-8607-0
Fax: 02631-860735
18
EN 14428

D Duschabtrennung aus einem bestimmten Scheibenmaterial

Reinigbarkeit:	Bestanden
Brucheigenschaften:	Bestanden
Dauerhaftigkeit:	Bestanden

F Paroi de douche dans un matériau vitré particulier

Nettoyabilité:	passé avec succès
Propriétés à la cassure:	passé avec succès
Durabilité:	passé avec succès

GB Shower enclosure made of a specific plane material

Cleanability:	Passed
Fracture behaviour:	Passed
Durability:	Passed

NL Douche-afscheiding van bepaald ruitmateriaal

Reinigbaarheid:	Doorstaan
Breukeigenschappen:	Doorstaan
Duurzaamheid:	Doorstaan

V006681005001 1