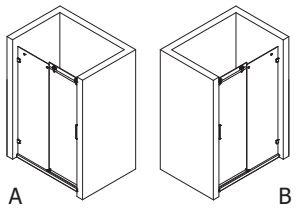

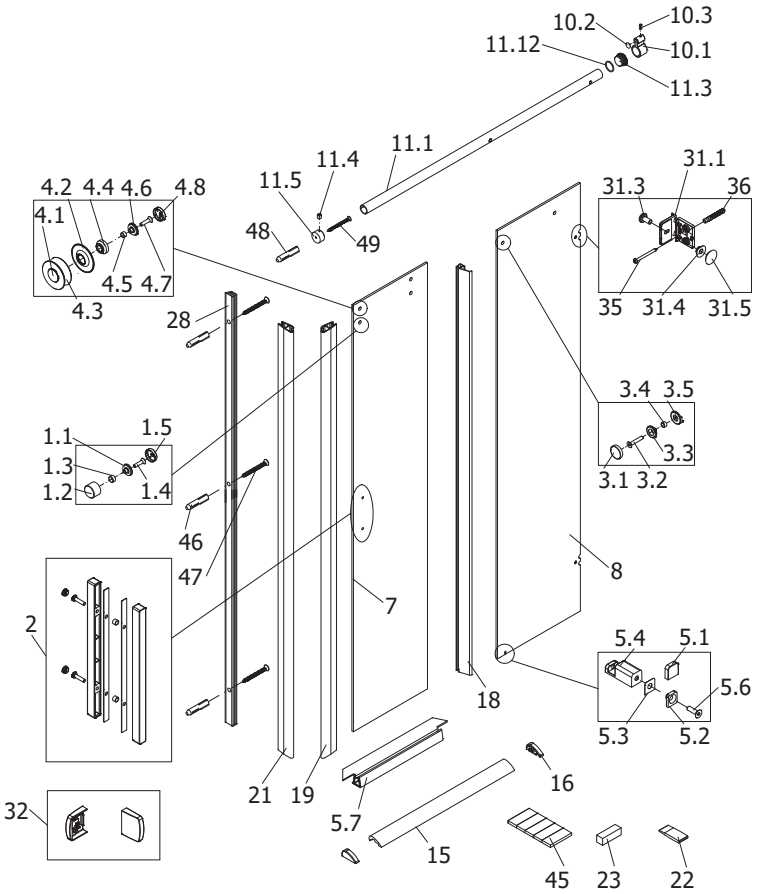

Pos.	Anzahl	Beschreibung	Maß		VK-Einheit	Art.-Nr.	VK-Preis
Dichtungen und Profile							
15	1	Schwallschutz	P365		Set	9800 005 388 099	36,99 EUR
16	2	Endkappe Schwallschutz	K386+K387	Z0168			
45	1	Klebestreifen	N0957				
18	1	Dichtung vertikal	PK365	L=2000	1 Stück	9801 080 098 099	36,99 EUR
19	1	Magnet 45°	PK1305	L=2010	Paar	9800 080 434 099	66,99 EUR
21	1	Magnet 45°	PK1201	L=2010			
5.7	1	Spritzschutz	PK365	L=1000		9800 080 387 099	30,99 EUR
28	1	Wandmagnetprofil	P0725		1Stück	9800 005 394 099	61,99 EUR
46	3	Dübel	N0600	S6x36mm			
47	3	Senkblechschraube	SSEKO03545B081	3,5x45mm			
	1	Dichtungssatz komplett MK850 STN	2xPK365 + PK1305 + PK1201		Set	9801 080 099 099	112,99 EUR
Kleinteile							
1	2	Rollengegenhalter		Tüte 709	Set	9800 005 397 099	36,99 EUR
1.1	2	Gegenstück					
1.2	2	Abstützungszylinder					
1.3	2	Schlauch					
1.4	2	Senkschraube		M6x20mm			
1.5	2	Kappe					
	2	Dichtungsscheibe					
2	**1**	**Griff Nr.31, komplett**	Z5570		1 Stück Griff Nr. 31	9801 008 089 099	129,00 EUR
2	**1**	**Griff Nr.23, komplett**			1 Stück Griff Nr. 23	9801 005 091 099	59,99 EUR
2	**1**	**Griff Nr.70, komplett**	Z9461		1 Stück Griff Nr. 70	9801 005 286 099	102,99 EUR
3	2	Laufschienenbefestigung		Tüte 708	Set Laufschienen-befestigung	9800 005 398 099	30,99 EUR
3.1	2	Kappe					
3.2	2	Senkschraube		M6x25mm			
3.3	2	Gegenstück					
3.4	2	Schlauch					
3.5	2	Distanzstück					
4	2	Rolle komplett		Tüte 706	Set	9800 005 399 099	81,99 EUR
4.1	2	Lagerzapfen					
4.2	2	Blende					
4.3	2	Rolle					
4.4	2	Distanzstück					
4.5	2	Schlauch					
4.6	2	Gegenstück					
4.7	2	Senkschraube		M6x25mm			
4.8	2	Abdeckkappe					
5	1	Türführung		Tüte 705	Set Türführung	9800 005 400 099	30,99 EUR
5.1	1	Blende					
5.2	1	Gegenplatte					
5.3	1	Schutzfolie					
5.4	1	Türführung					
5.5	1	Wechseleinsatz 8mm					
5.6	1	Senkschraube		M6x20mm			
10	1	Laufschienenanschlag		Tüte 710	je Anschlag	9800 005 401 099	61,99 EUR
10.1	1	Anschlag					
10.2	1	Anschlagpuffer					
10.3	1	Gewindestift		M6x16mm			
11	1	Laufschiene komplett			je Laufschiene	9800 005 402 099	81,99 EUR
11.1	1	Laufschiene					
11.3	1	Endkappe für Laufschiene					
11.4	1	Gewindestift		M5x5mm	Bei der Bestellung muss die Produktbreite angegeben werden		
11.5	1	Laufschienenaufnahme					
11.12	1	O-Ring		Ø 17mm			
48	1	Dübel		S8x51mm			
49	1	Blechschraube		4,8x60mm			
31.1	2	Wandwinkel			1 Wandwinkel ohne Blende	9801 008 012 099	99,00 EUR
31.3	1	Schraube					
31.4	1	Mutter					
31.5	1	Inlay					
36	1	Dübel					
32	2	Blende Wandwinkel		Z5551	Blenden für 1 Winkel	9801 008 014 099	56,00 EUR
Sonstige Bauteile							
7	1	Scheibe Tür					
8	1	Scheibe Festteil					