MK920 teilgerahmt Drehtür für Nische, Typ 5672/5673

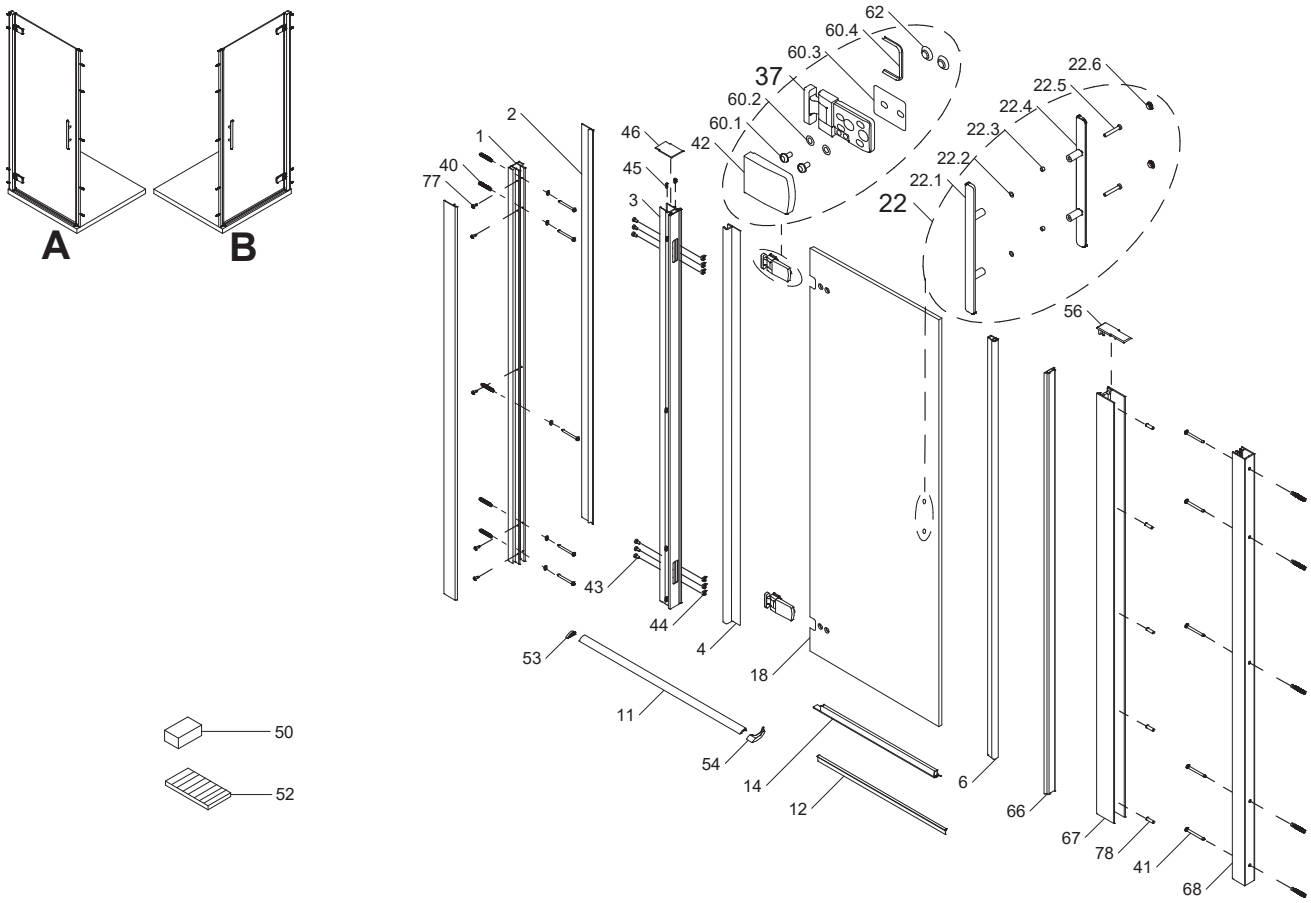

Dichtungen und Profile

Pos.	Anzahl	Beschreibung		Maß	VK-Einheit	Art.-Nr.	VK-Preis
1	2	Wandanschlussprofil für Halteprofil	P 0314	L= 2000 mm	1 Stück	9801 005 535 099	56,99 EUR
2	4	Blendprofil	P 0313	L= 2000 mm	1 Stück	9801 005 536 099	41,99 EUR
3	1	Halteprofil A links	P 0315 A	L= 2000 mm	1 Stück	9801 005 533 099	56,99 EUR
	1	Halteprofil B rechts	P 0315 B	L= 2000 mm	1 Stück	9801 005 534 099	56,99 EUR
4	1	Vertikal-Dichtprofil	PK 1309	L= 2010 mm	1 Stück	9800 080 098 099	34,99 EUR
6	1	Magnetprofil	PK 1315	L= 2010 mm	1 Stück	9801 005 591 099	39,99 EUR
68	1	Wandanschlussprofil Schließseite	P 0316	L= 2000 mm	1 Stück	9801 005 528 099	56,99 EUR
67	1	Magnetaufnahmeprofil	P 0317	L= 2000 mm	1 Stück	9801 005 529 099	59,99 EUR
66	1	Magnetprofil	PK 1234	L= 2010 mm	1 Stück	9801 013 590 099	39,99 EUR
12	1	Einschub-Dichtprofil	PK 627	L= 1000 mm	Set	9800 080 546 099	30,99 EUR
14	1	Wasserabweisprofil	PK 1501	L= 1000 mm			
11	1	Wasserleistenprofil	P 0365	L= 1000 mm	Set	9800 005 125 099	36,99 EUR
53	1	Endkappe links+rechts	K 0386 + K 0387 = Z 0168	A + B			
54	1	Kappe rechts 90°	K 0388 + K 0389 = Z 0167	A + B			
52	1	Klebestreifen	N 0957				
	1	Dichtungsset Komplett RD 4-teilig R500	1xPK1501+PK627+PK1234+1xPK1309+PK1315		Set	9801 005 611 099	102,99 EUR
	1	Dichtung oder Profil im Sondermaß Höhe 2001-2200mm			1 Stück	9803 099 999 999	auf Anfrage

Kleinteile

Pos.	Anzahl	Beschreibung		Maß	VK-Einheit	Art.-Nr.	VK-Preis
40	10	Dübel	N 0600	Ø 6 mm	Set	9801 000 530 099	18,99 EUR
41	10	Blechschraube	SLIKO04245C081	4,2 x 45 mm			
77	5	Kappenschraube	SKAPP03595C081	3,5 x 9,5 mm			
	1	Bohrer	N 0643	Ø 3 mm			
45	12	Klemme	K 1071 = Z 0237		Set	9801 000 532 099	16,99 EUR
46	1	Abdeckkappe	K 1065 = Z 0237				
56	1	Profil Abdeckkappe	K 1070 = Z 0233		Set	9801 000 531 099	16,99 EUR
78	5	Senkschraube	N0998651700081 = Z 0233	M5 x 17 mm			
	4	Selbstklebende Korkplätchen	V 0717 = Z 0233				
50	2	Montageklotz	N 9808	50 x 30 x 16 mm	Set	9801 000 540 099	12,99 EUR
52	1	Klebestreifen für Wasserleistenprofil	N 0957		Set	9801 080 651 099	5,99 EUR
53	1	Endkappe links+rechts	K 0386 + K 0387 = Z 0168		Set	9801 005 544 099	14,99 EUR
54	1	Kappe rechts 90°	K 0388 + K 0389 = Z 0167				
42	1	Blende, Pendelscharnier	P 9501 = Z 0086		Paar	9801 008 864 099	29,99 EUR

Bauteile

Pos.	Anzahl	Beschreibung		Maß	VK-Einheit	Art.-Nr.	VK-Preis
37	**2**	**Pendelscharnier Anschlag links, komplett**	**Z 5545**	**A links**			
43	6	Flachkopfschraube	SFLAKO0508C081	M5 x 8 mm			
44	6	Vierkantmutter	SMUTT0500007081	M5 mm			
42	2	Blende, Pendelscharnier eckig	P 9508				
60.1	4	Sonderschraube	N 0954	6 x 15,5 x 0,5 mm	je Scharnierset	9801 008 606 099	180,00 EUR
60.2	4	Scheibe	SUNT0000074081	Ø 7,4 mm			
60.3	2	Schutzmatte	N 9800				
60.4	2	Dichtung Glasausschnitt	K 1051				
62	4	Glasmutter schwarz	K 1003				
37	**2**	**Pendelscharnier Anschlag rechts, komplett**	**Z 5546**	**B rechts**	je Scharnierset	9801 008 607 099	180,00 EUR
22	**1**	**Griff Nr.58, komplett**	**Z 5025**				
22.1	1	Stangengriff außen					
22.2	4	Dichtungsring					
22.3	2	Scheibenschutz			je Griff	9800 005 376 099	102,00 EUR
22.4	1	Stangengriff innen					
22.5	2	Zylinderschraube		M6 x 50 mm			
22.6	2	Abdeckkappe für Zylinderschraube					
18	1	Türscheibe					