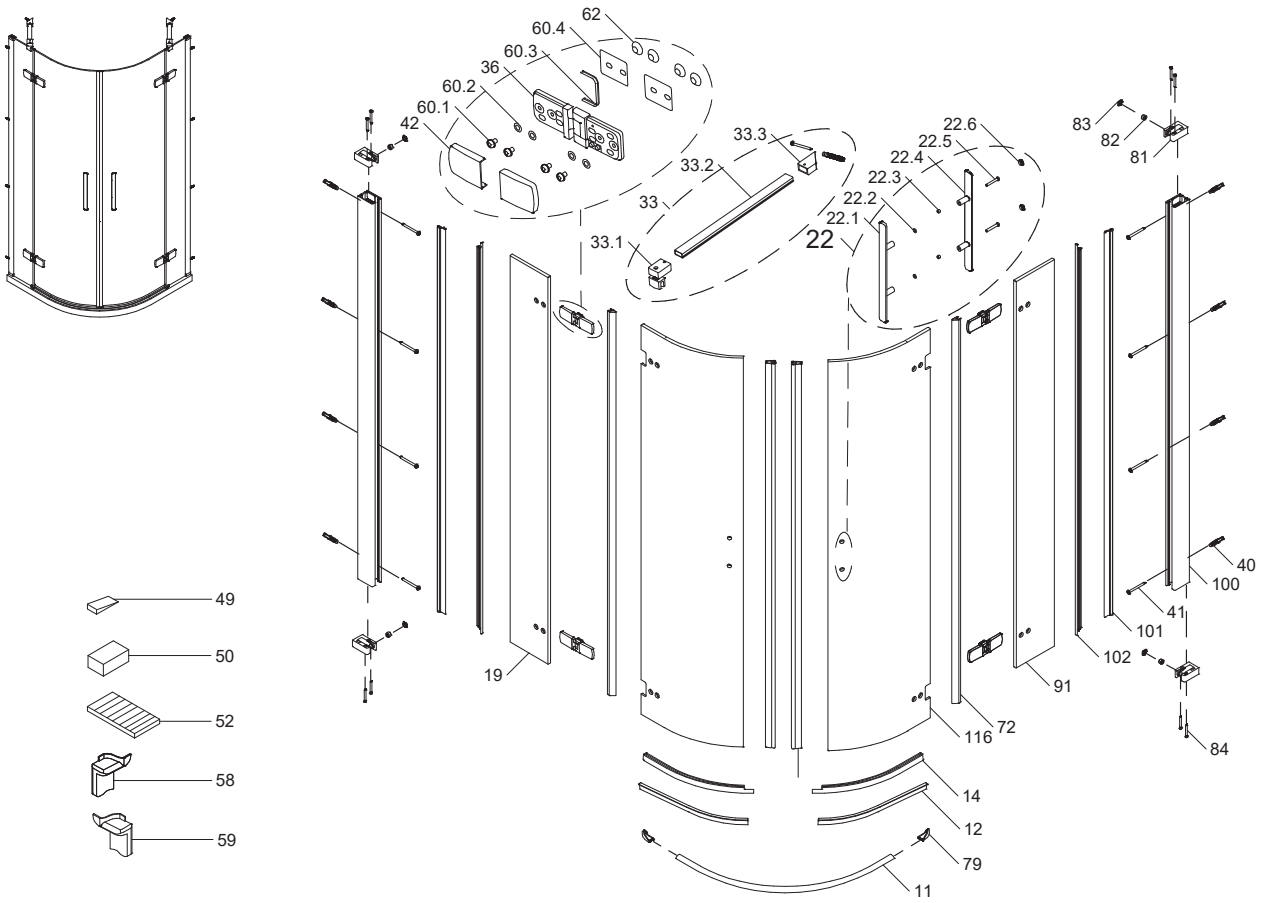

Dichtungen und Profile							
Pos.	**Anzah**	**Beschreibung**		**Maß**	**VK-Einheit**	**Art.-Nr.**	**VK-Preis**
100	1	Wandanschlussklemmprofil	P 0310	L= 1968 mm			
101	1	Dichtleistenprofil	PK 641	L= 1967 mm			
81	2	Wandleistenkopf	P 9466				
82	2	Gewindestift	K 0698	M10 x 1 x 7 mm	Set	9801 005 234 099	87,99 EUR
84	4	Senkblechschraube	SSEKO03532B081	3,5 x 32 mm			
83	2	Abdeckkappe für P9466	K 0697 = Z 5361				
	1	Sechskantstiftschlüssel	N 0642 = Z 5361	SW 5			
72	2	Balgdichtung	PK 1225	L= 2000 mm	1 Stück	9801 080 613 099	36,99 EUR
102	2	Klemmleiste	PK 642	L= 1998 mm	1 Stück	9800 080 070 099	36,99 EUR
11	2	Wasserleistenprofil, gebogen	P 0365	L= 1000 mm			
79	1	Kappe 180° links+rechts	K 0688 + K 0689=Z 0171	A + B	Set Radius 500	9801 005 723 099	25,99 EUR
52	1	Klebestreifen	N 0957				
11	2	Wasserleistenprofil, gebogen	P 0365	L= 1000 mm			
79	1	Kappe 180° links+rechts	K 0688 + K 0689=Z 0171	A + B	Set Radius 550	9801 005 724 099	25,99 EUR
52	1	Klebestreifen	N 0957				
12	2	Einschub-Dichtprofil	PK 627	L= 1000 mm	Set	9800 080 546 099	30,99 EUR
14	2	Wasserabweisprofil	PK 1501	L= 1000 mm			
6	1	Magnetprofil	PK 1315	L= 2010 mm	1 Stück	9801 005 591 099	39,99 EUR
	1	Dichtungsset Komplett RD 4-teilig R500/R550	2xPK1501+PK627+PK1225+2xPK1315		Set	9801 005 871 099	102,99 EUR
	1	Dichtung oder Profil im Sondermaß Höhe 2001-2200mm			1 Stück	9803 099 999 999	auf Anfrage

Kleinteile							
Pos.	**Anzah**	**Beschreibung**		**Maß**	**VK-Einheit**	**Art.-Nr.**	**VK-Preis**
40	8	Dübel	N 0600 = Z 0006	Ø 6 mm	Set	9801 000 371 099	14,99 EUR
41	8	Blechschraube	SLIKO04245C081	4,2 x 45 mm			
49	1	Satz Montagekeil	K 0352 = Z 0034		Set	9801 000 539 099	13,99 EUR
50	4	Montageklotz	N 9808	50 x 30 x 16 mm	Set	9801 000 540 099	12,99 EUR
52	1	Klebestreifen für Wasserleistenprofil	N 0957		Set	9801 080 651 099	5,99 EUR
58	4	Montagehilfe Anschlag links	K 1064 = Z 0231		Set	9801 011 609 099	14,99 EUR
59	4	Montagehilfe Anschlag rechts	K 1052 = Z 0232		Set	9801 011 610 099	14,99 EUR
79	1	Kappe 180° links+rechts	K 0688 + K 0689 = Z 0171		Set	9801 008 434 099	14,99 EUR
42	4	Blende, Pendelscharnier	P 9501 = Z 0086		Paar	9801 008 864 099	29,99 EUR

Bauteile							
Pos.	**Anzah**	**Beschreibung**		**Maß**	**VK-Einheit**	**Art.-Nr.**	**VK-Preis**
36	**2**	**Pendelscharnier Anschlag links, komplett**	**Z 5542**	**A links**			
42	4	Blende, Pendelscharnier	P 9501 = Z 0086				
60.1	8	Sonderschraube	N 0954	6 x 15,5 x 0,5 mm			
60.2	8	Scheibe	SUNT0000074081	Ø 7,4 mm	je Scharnierset	9801 008 615 099	180,00 EUR
60.3	4	Schutzmatte	N 9800				
60.4	2	Dichtung Glasausschnitt	K 1051 = Z 0230				
62	8	Glasmutter schwarz	K 1003				
36	**2**	**Pendelscharnier Anschlag rechts, komplett**	**Z 5543**	**B rechts**	je Scharnierset	9801 008 616 099	180,00 EUR
22	**1**	**Griff Nr.58, komplett**	**Z 5025**				
22.1	1	Stangengriff außen					
22.2	4	Dichtungsring					
22.3	2	Scheibenschutz			je Griff	9800 005 376 099	102,00 EUR
22.4	1	Stangengriff innen					
22.5	2	Zylinderschraube		M6 x 50 mm			
22.6	2	Abdeckkappe für Zylinderschraube					
33	**1**	**Stabilisator 45° links, komplett**	**Z 5133**				
30.1	1	Glashalter 90°					
30.2	1	Stabirohr			je Stabilisator	9800 008 675 099	81,00 EUR
30.3	1	Wandhalter 45°					
33	**1**	**Stabilisator 45° rechts, komplett**	**Z 5134**		je Stabilisator	9801 008 044 099	81,00 EUR
116	2	Türscheibe, gebogen links/rechts					
19	1	Nebenteilscheibe links					
91	1	Nebenteilscheibe rechts					