MK450 Ersatzteilliste Drehtür und Badewannenseitenwand, Typ 5321/5324

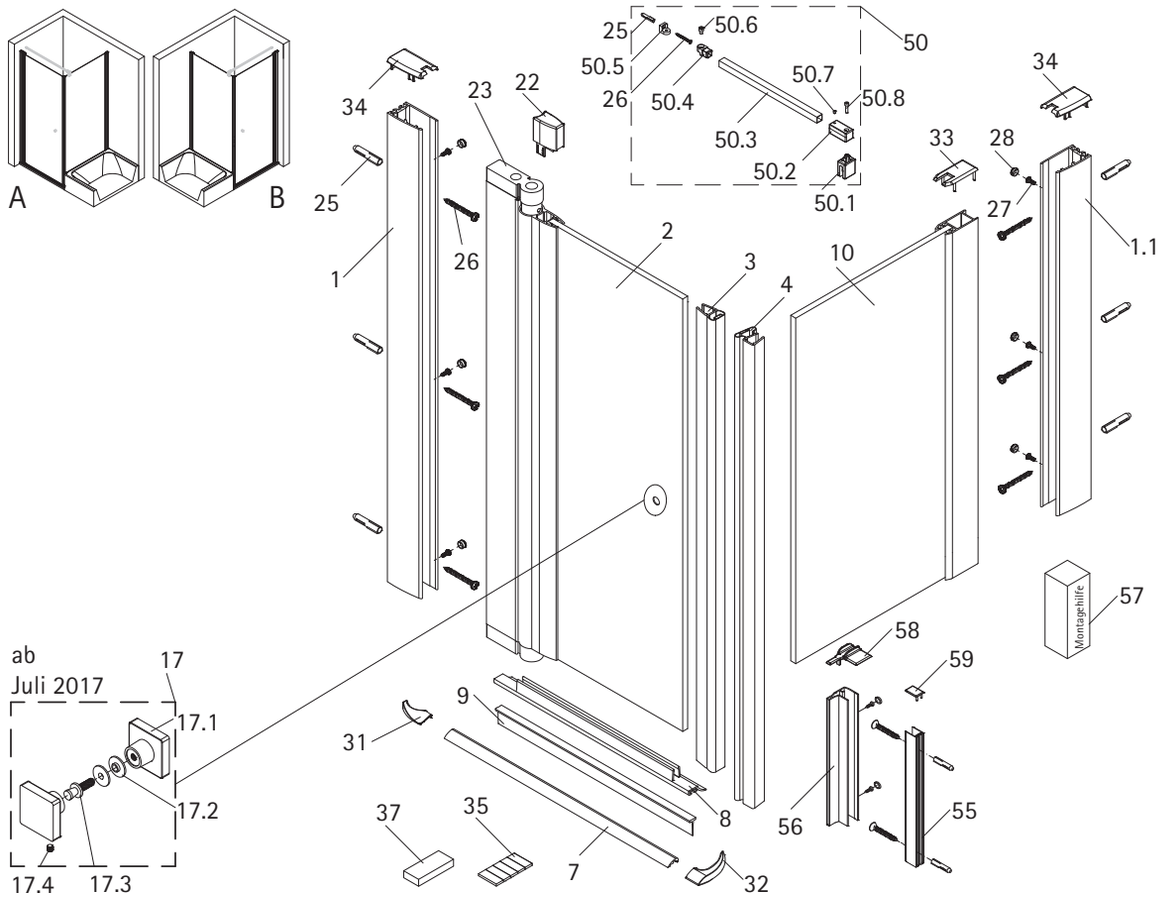

Pos.	Anzahl	Beschreibung	Ersatzteil-Nr.	Maß	VK-Einheit	Art.-Nr.	VK-Preis
Dichtungen und Profile							
1	1	Wandanschlussprofil Anschlagseite		L=1920	1 Stück Standard	9801 XXX 265 099*	37,99 EUR
1	1	Wandanschlussprofil Anschlagseite			1 Stück Sondermaß	9801 XXX 290 099*	47,99 EUR
1.1	1	Wandanschlussprofil BSW		L=1680	1 Stück Standard	9801 XXX 291 099*	37,99 EUR
1.1	1	Wandanschlussprofil BSW			1 Stück Sondermaß	9801 XXX 292 099*	47,99 EUR
55/ 56	1	Wandanschlussprofil / Magnetaufnahmeprofil		L=216/L=218	Set Standard	9801 XXX 276 099*	39,99 EUR
55/ 56	1	Wandanschlussprofil / Magnetaufnahmeprofil			Set Sondermaß	9801 XXX 293 099*	49,99 EUR
3/ 4	2	Magnetprofil 90°		L=1888/L=1900	Set Standard	9801 080 277 099	34,99 EUR
3/ 4	2	Magnetprofil 90°			Set Sondermaß	9801 080 294 099	44,99 EUR
7	1	Wasserleiste		L=703/803/903	Set	9801 XXX* 318 XXX*²	27,99 EUR
31	1	Endkappe					
32	1	Endkappe 90°					
35	1	Klebestreifensatz					
8	1	Wasserabweisprofil		L=705/805/905	Set	9801 080 319 XXX*²	24,99 EUR
9	1	Einschubdichtung Lippe 10,5 mm					
9	1	Einschubdichtung Lippe 10,5 mm einzeln		L=705/805/905	1 Stück	9801 080 320 XXX*²	11,99 EUR
	1	Dichtungssatz komplett	2x Magnetprofil 90 ° 1x Wasserabweisprofil 1x Einschubdichtung Lippe 10,5mm		Set	9801 080 321 XXX*²	71,99 EUR
Kleinteile							
23	2	Drehlager			Set	9801 005 307 099	28,99 EUR
22	1	Kappe für Drehprofil			Set	9801 080 281 099	35,99 EUR
25	7	Dübel	N0600	ø 6			
26	7	Schraube	SLIKO04245C081	4,2 x 45mm			
27	6	Schraube mit Kappenkopf	SKAPP03595C081	3,5 x 9,5mm			
28	6	Kappe für Schraube					
33	1	Einschubkappe					
34	2	Abdeckkappe WAP					
58	1	Abdeckkappe					
59	1	Abdeckkappe					
17	**1**	**Knopfgriff eckig, komplett**	Z5097		1 Stück (ab Juli 2017)	9801 005 274 099	24,99 EUR
17.1	2	Türgriff eckig					
17.2	2	Dichtung					
17.3	1	Gewindestift					
17.4	1	Gewindestift					
37	2	Montagehilfe					
57	1	Montagehilfe Holz					
Sonstige Bauteile							
50	**1**	**90° Stabilisator komplett**	Z087188		je Stabilisator	9800 008 140 099	59,99 EUR
50.1	1	Glasaufsatz eckig					
50.2	1	Anschlußkopf eckig					
50.3	1	Vierkantrohr, 16 x 16		L=1220mm			
50.4	1	Gelenkstopfen					
50.5	1	Wandlager					
50.6	1	Zylinderschraube		M5 x 8mm			
50.7	1	Gewindestift		M5 x 6mm			
50.8	1	Zylinderschraube		M5 x 20mm			
2	1	Türelement		A links, B rechts			
10	1	Seitenwand verkürzt		A links, B rechts			

XXX* alu silber matt (001), alu chromeffekt (005)
XXX*² Größen: 800 (003), 900 (004), 1000 (005), SOM (099)