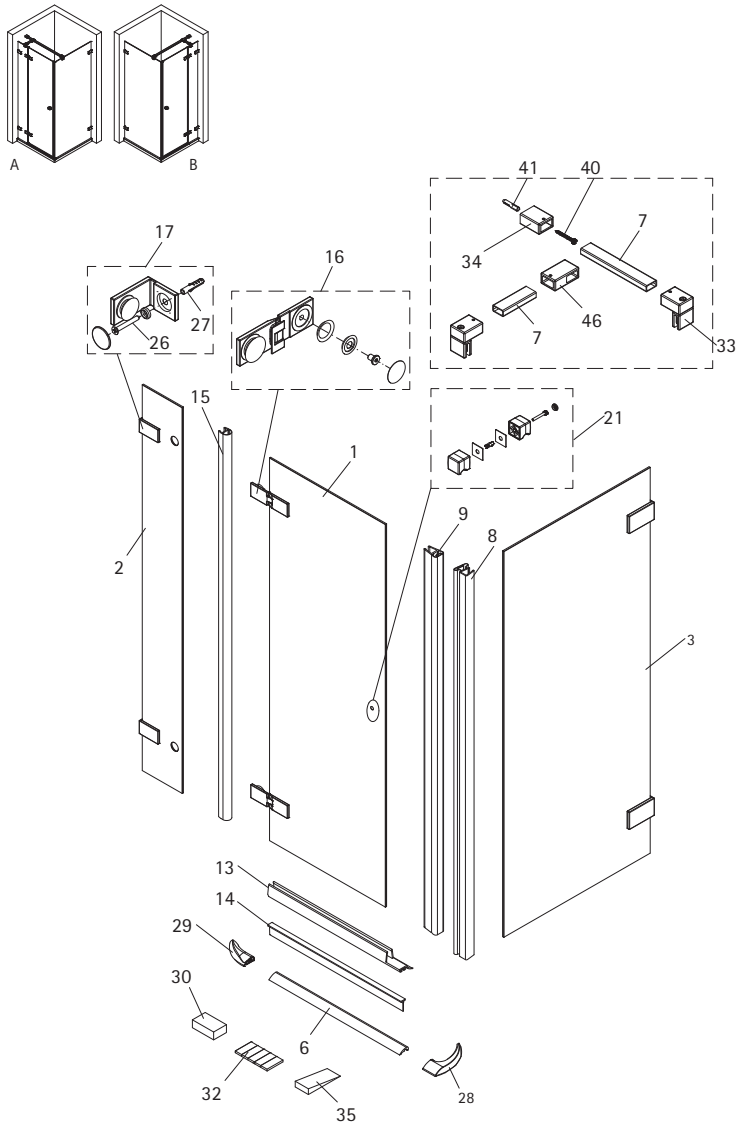

Dichtungen und Profile

Pos.	Anzahl	Beschreibung		Maß	VK-Einheit	Art.-Nr.	VK-Preis
15	1	O-Dichtung	PK1227	L=2010	1 Stück	9800 080 545 099	36,99 EUR
9	1	Magnetprofil 90°	PK1306	L=2010	Set	9800 080 684 099	56,99 EUR
8	1	Magnetprofil für Seitenwand	PK1229	L=2010			
13	1	Spritzschutz	PK1501	L=1000	Set	9800 080 546 099	30,99 EUR
14	1	Einschubdichtung 14,5 mm lang	PK627	L=1000			
6	1	Schwallschutz	P0365	L=1000			
28	1	Endkappe 90°	ZF0167	K0389, K0388 A, B			
29	1	Endkappe 180°	ZE0171	K0688, K0689 A, B	Set	9800 005 380 099	36,99 EUR
32	1	Klebestreifen	N0957				
	1	Dichtungssatz komplett MK930 DT/SW+SW/BSW	1 x PK1227 + 1306 + 1229 + 1501 + 627		Set	9801 080 049 099	102,99 EUR
		Dichtung oder Profil im Sondermaß Höhe 2001-2200mm				9803 099 999 999	auf Anfrage

Kleinteile

Pos.	Anzahl	Beschreibung		Maß	VK-Einheit	Art.-Nr.	VK-Preis
21	1	Kubischer Griff, komplett	ZE5067		1 Griff	9801 008 046 099	79,99 EUR
16	2	Türscharnier komplett	N0403260596	Glas/Glas 180°	1 Scharnier	9801 008 047 099	179,00 EUR
17	**4**	Winkel 90° Glas-Wand	N0403260600				
26	4	Senkkopfschraube	SSEKO05560B081	5,5x60mm	1 Wandwinkel	9801 008 115 099	134,99 EUR
27	4	Dübel		Ø 8			
30	je 2	Montagehilfe Anschlag links / rechts	N9808				
35	1	Montagekeil	ZF0034				

Sonstige Bauteile

Pos.	Anzahl	Beschreibung		Maß	VK-Einheit	Art.-Nr.	VK-Preis
1	1	Türelement					
2	1	Frontseitenwand					
3	1	Seitenwand, verkürzt					
	1	**Wandstütze komplett 90° mit T-Verbinder**					
41	1	Dübel	N0600	Ø 6			
40	1	Schraube	SLIKO04245C081	4,2x45			
33	2	Glashalter	ZE9421		1 Stabilisator	9800 005 686 099	102,00 EUR
7	2	Teleskopstange	P0301	L=1600 / L=300			
34	1	Wandhalter 90°	ZF9414				
46	1	T-Verbinder	ZF9416				