6502-1
08/15

Montageanleitung
Installation instructions
Instructions de montage
Montagehandleiding

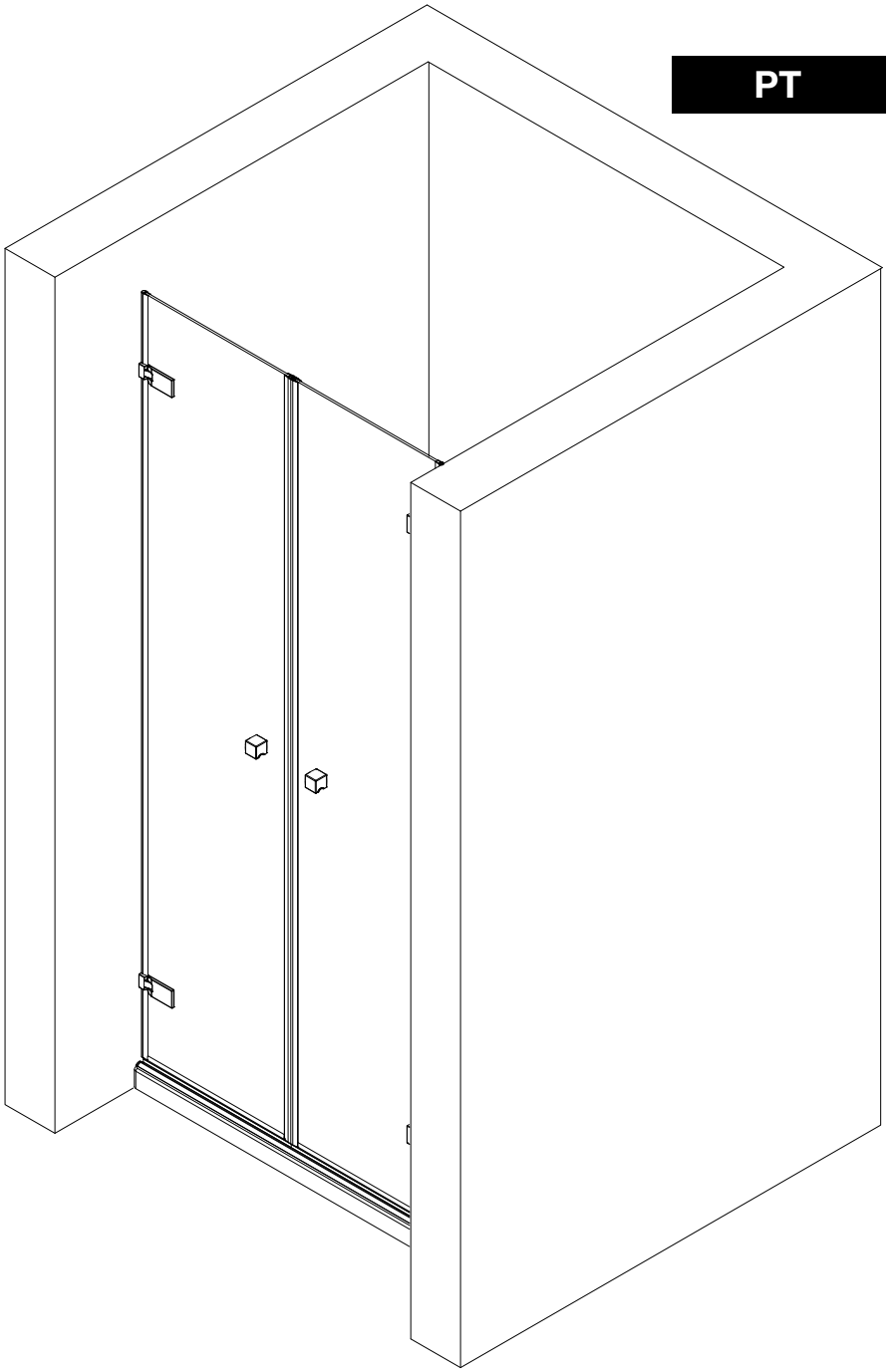

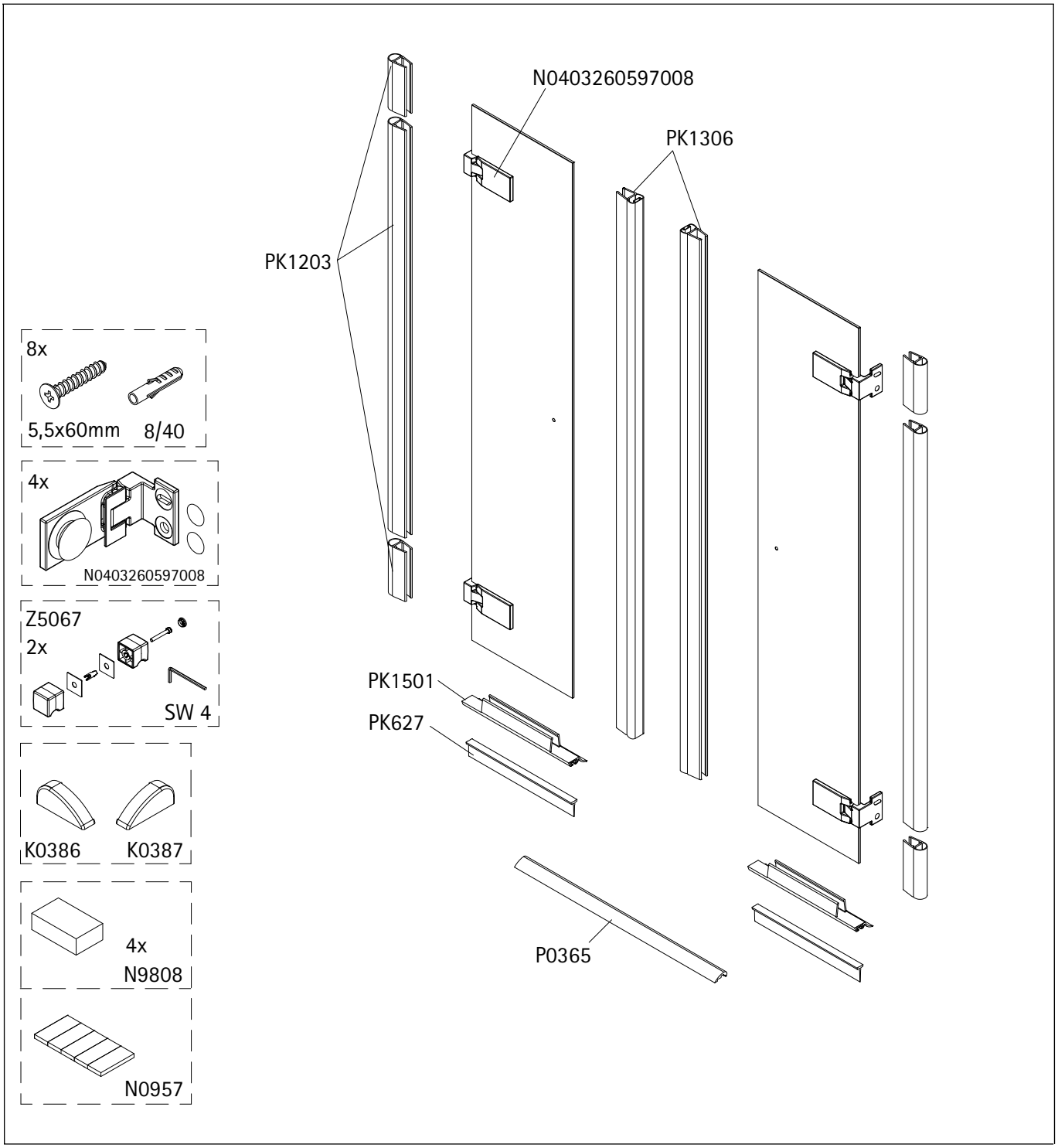
N0403260597008
PK1306
PK1203
8x
5,5x60mm
8/40
4x
N0403260597008
Z5067
2x
SW 4
PK1501
PK627
K0386
K0387
4x
N9808
N0957
P0365

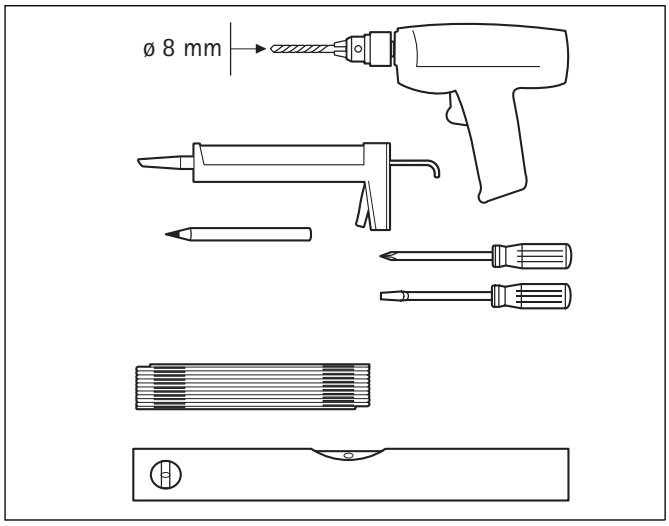
ø 8 mm

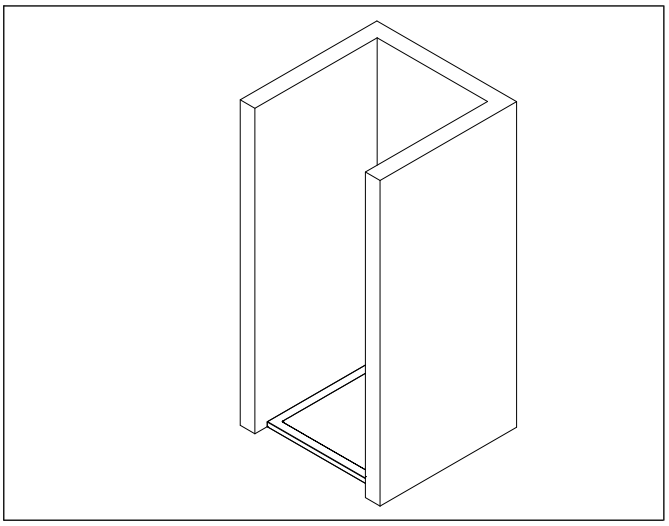

1

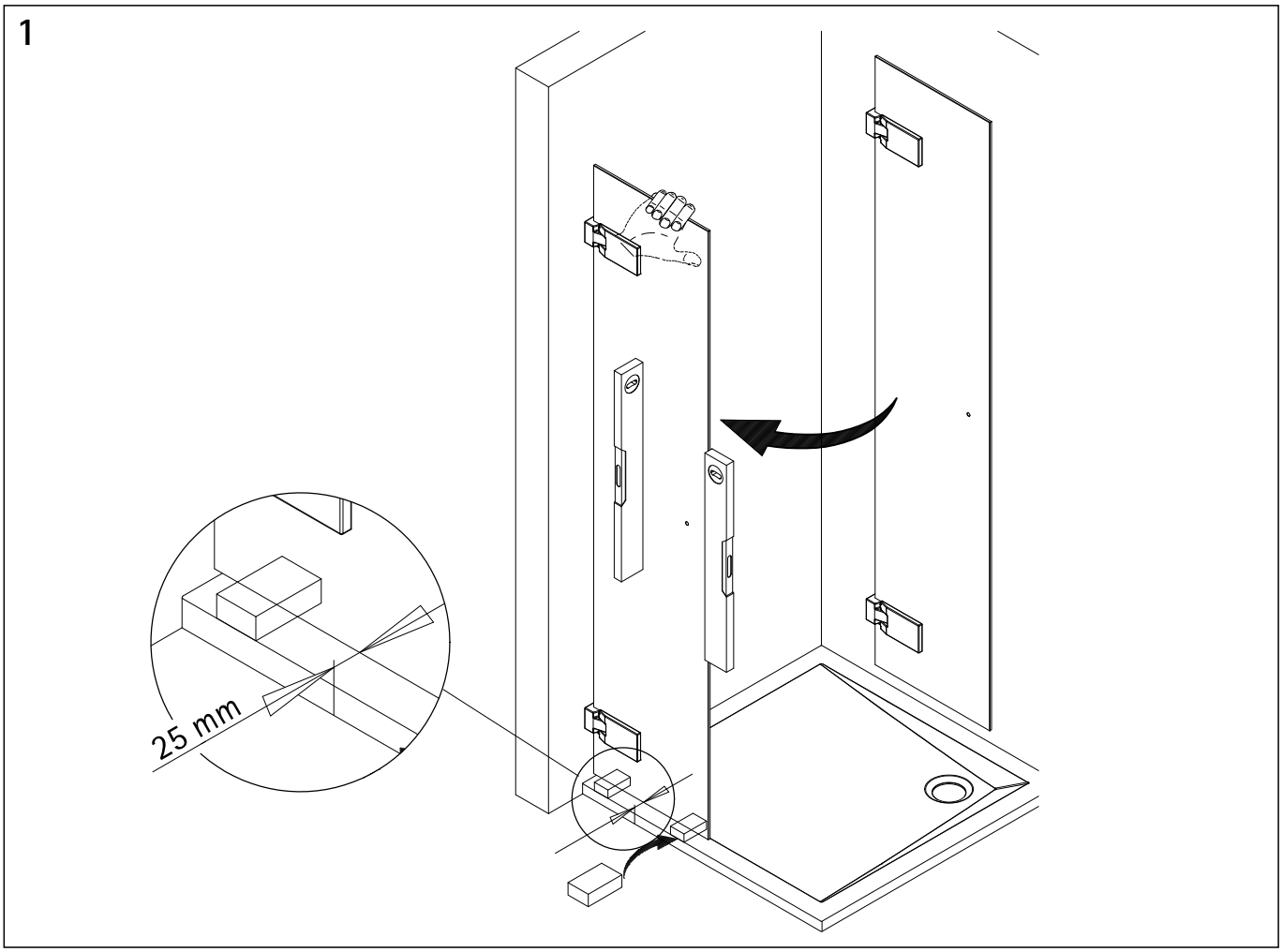

2

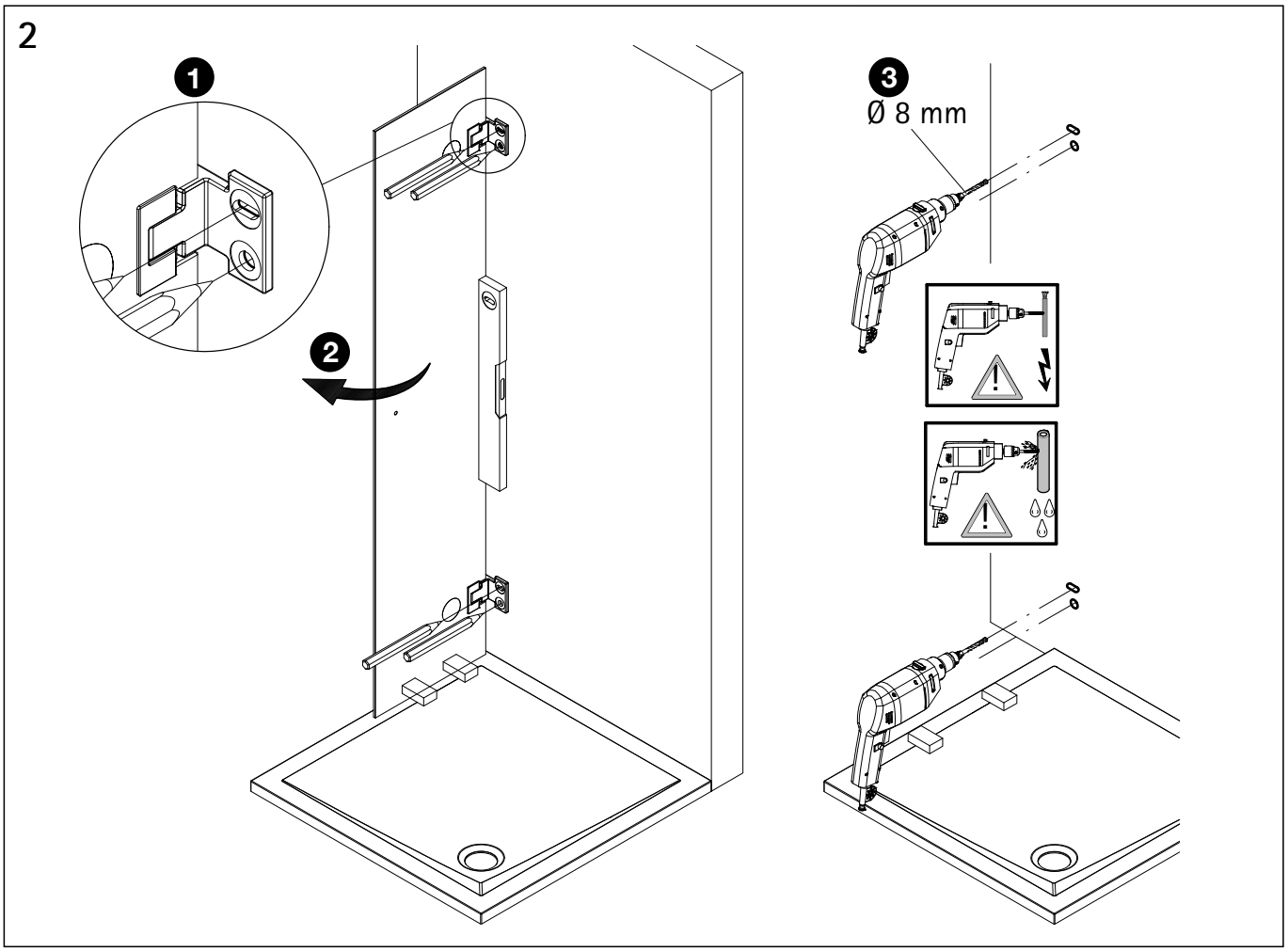

3

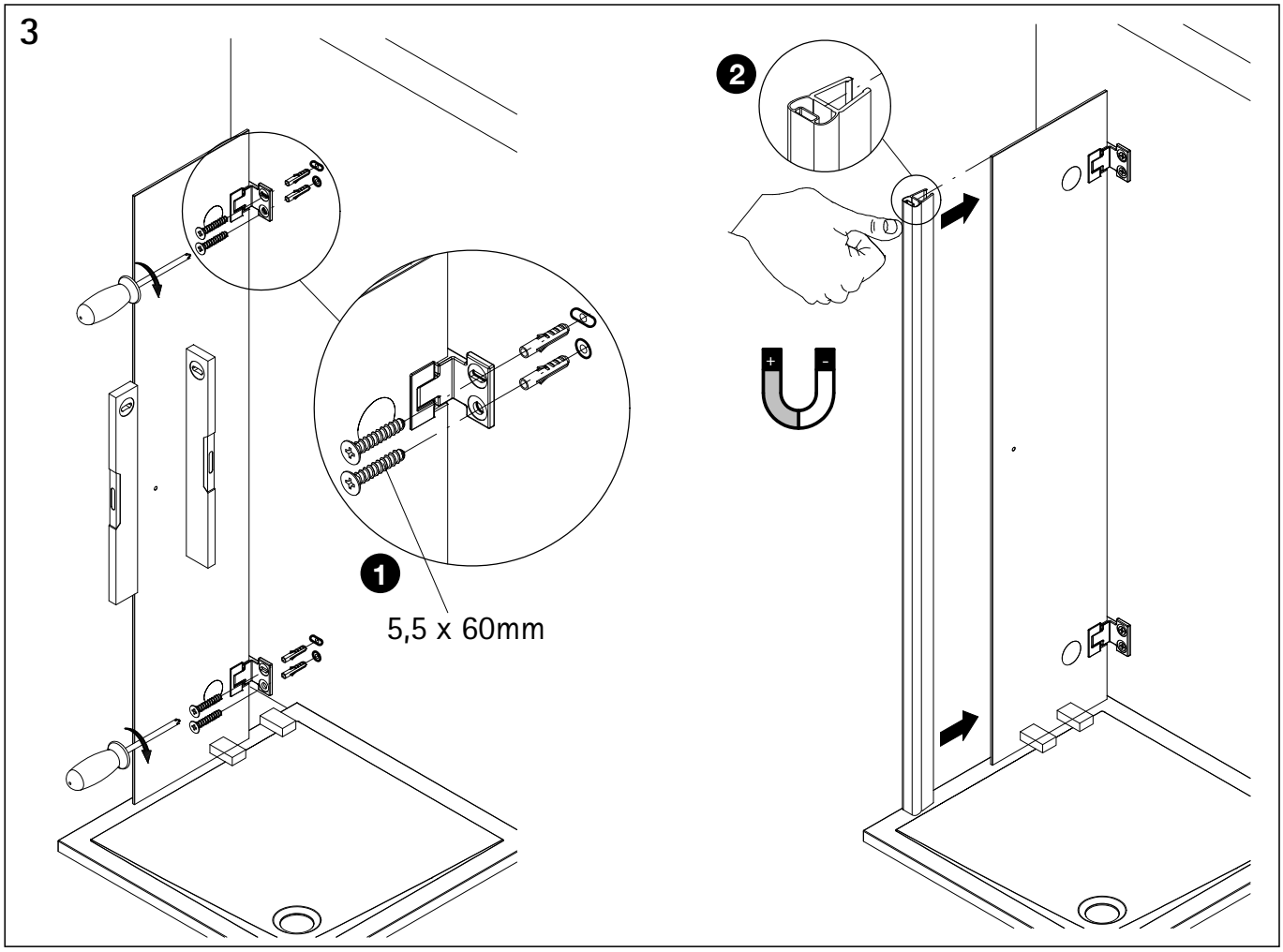

4

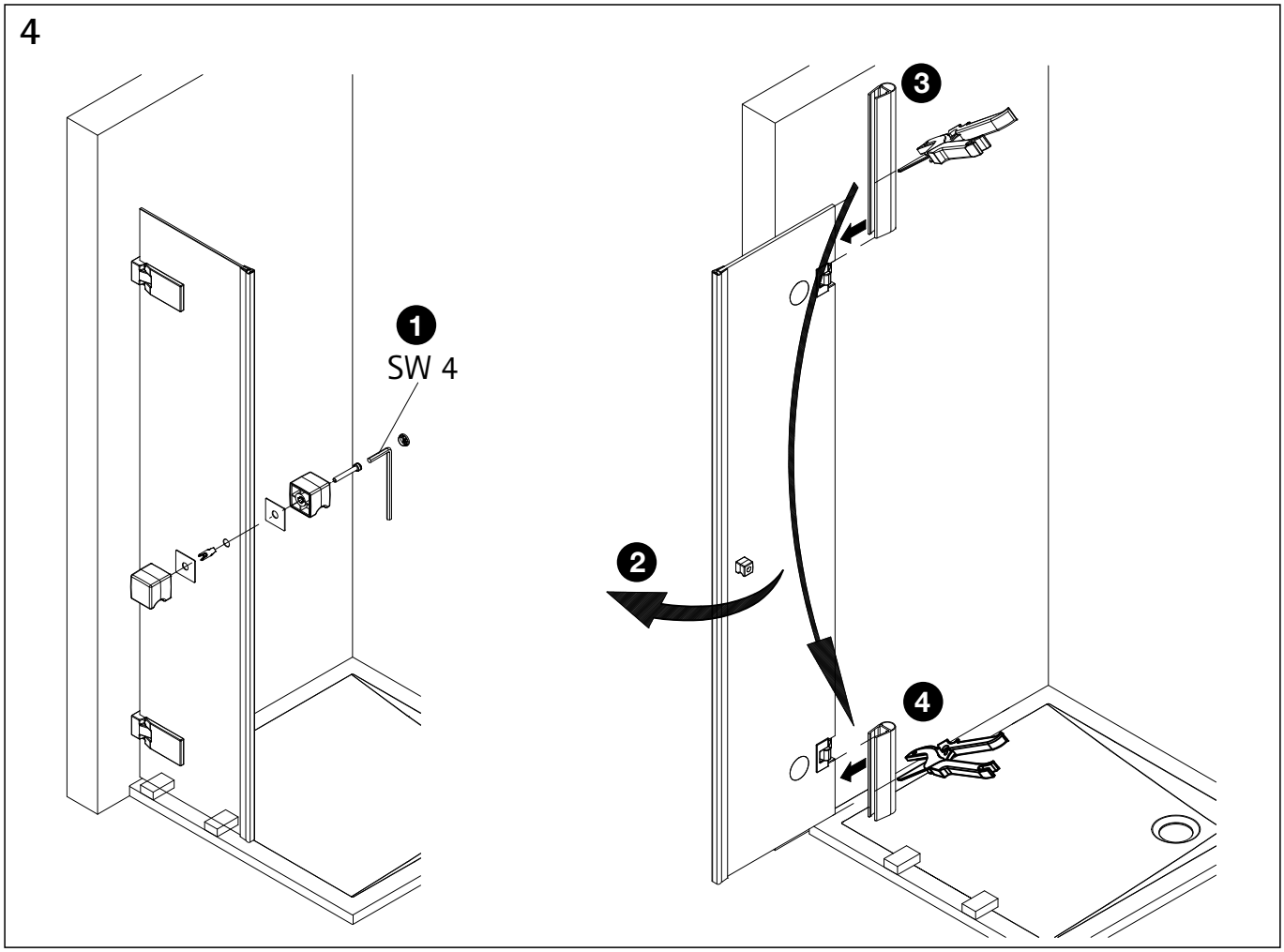

5

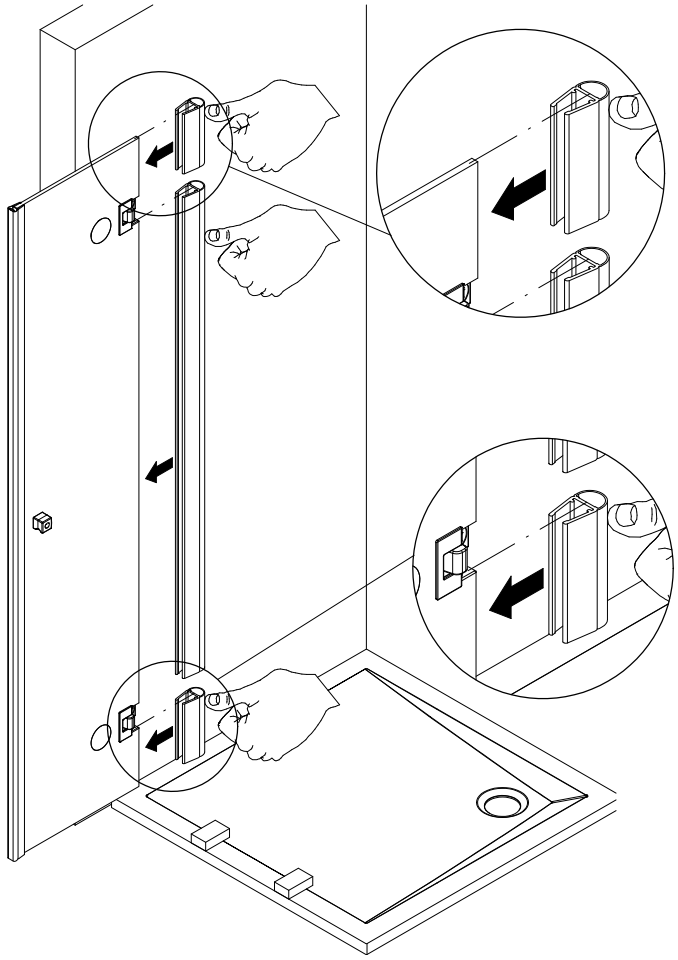

6

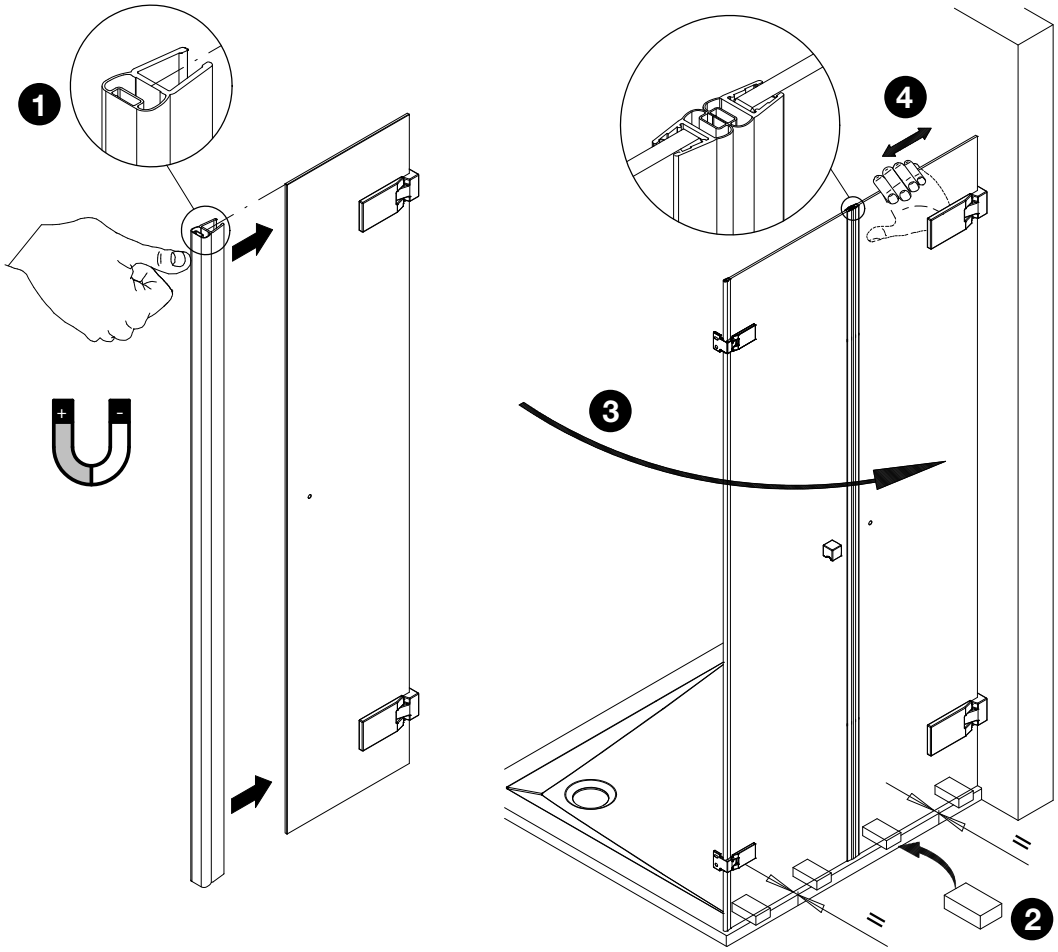

7

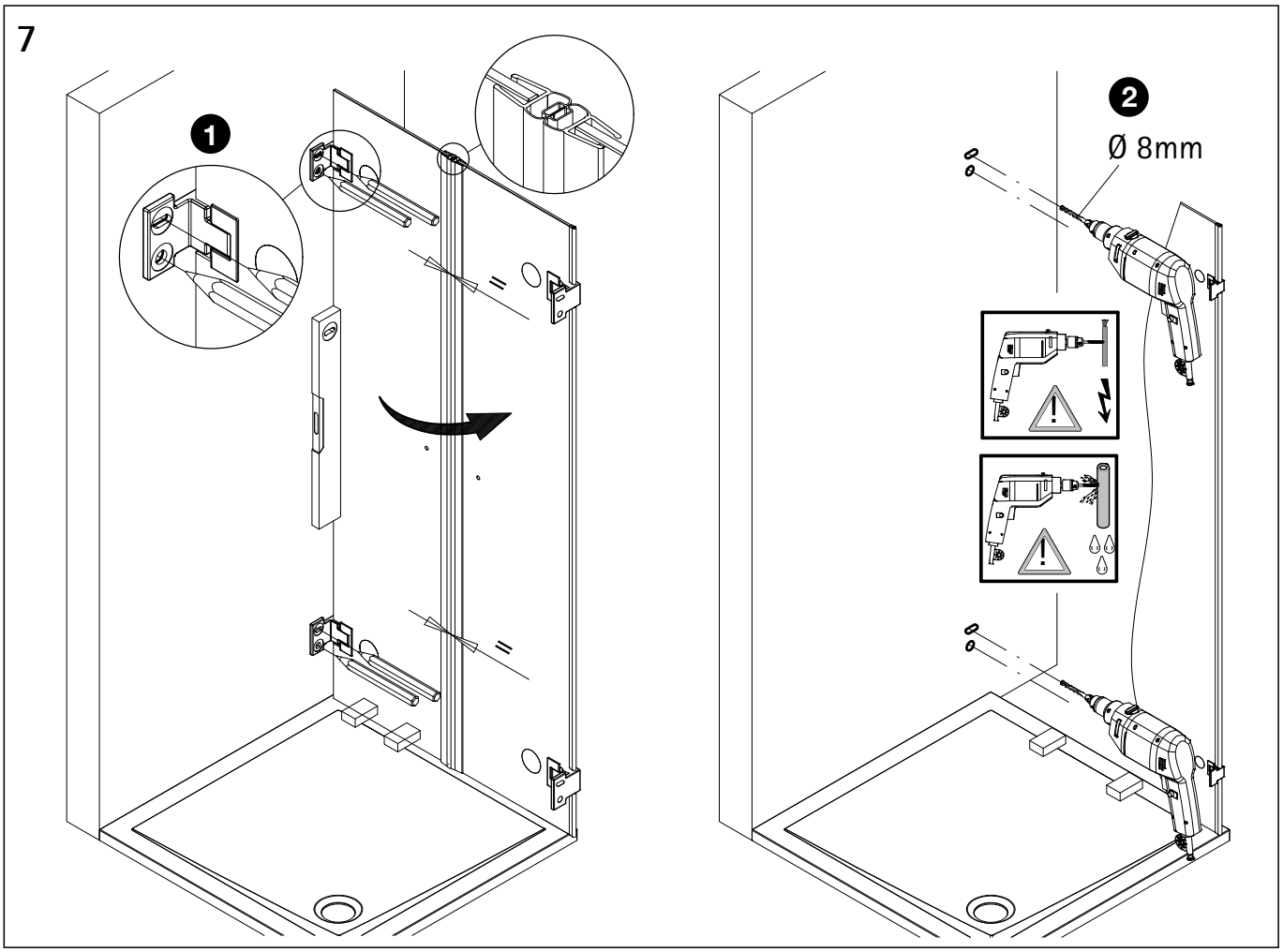

8

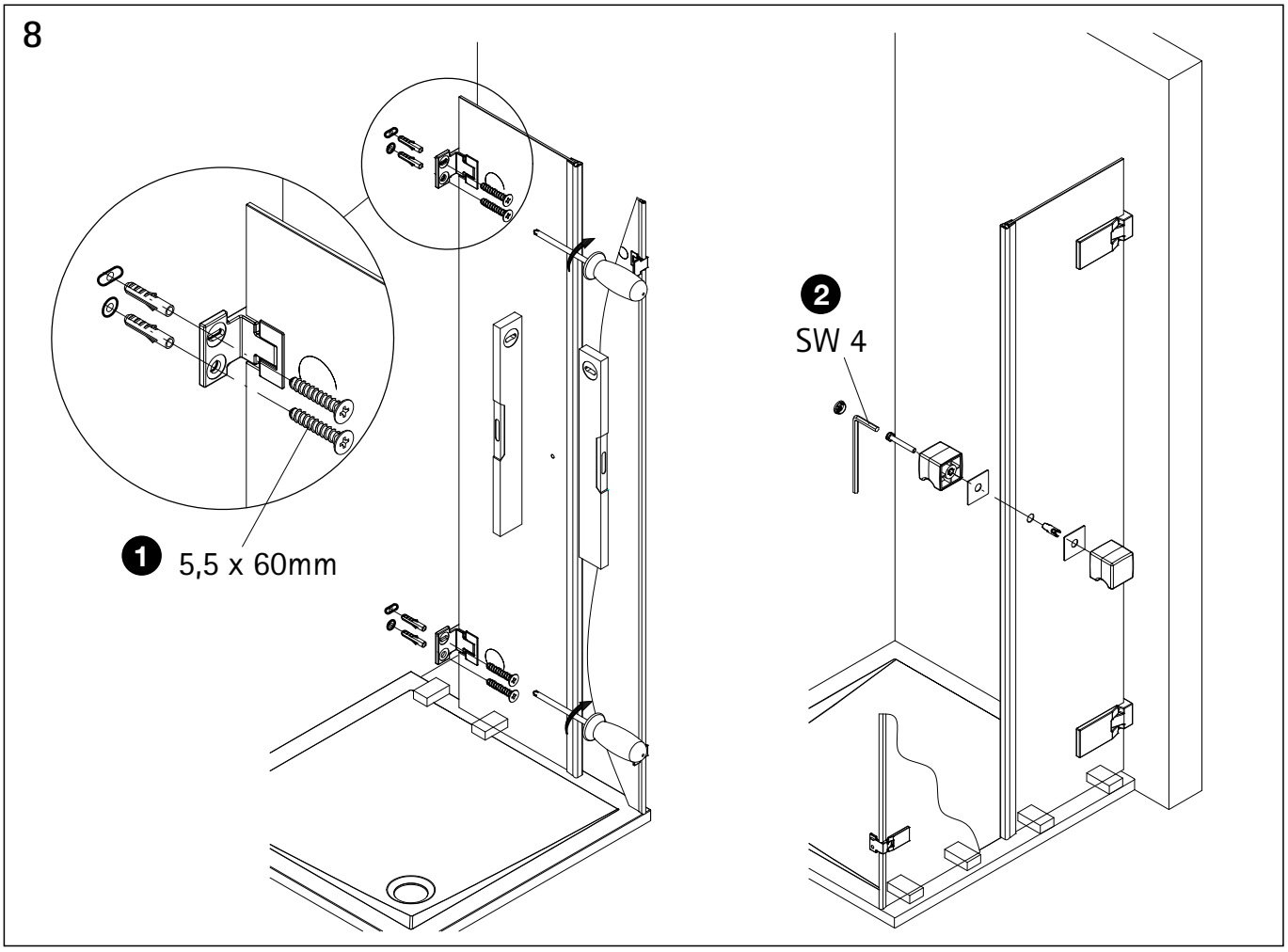

9

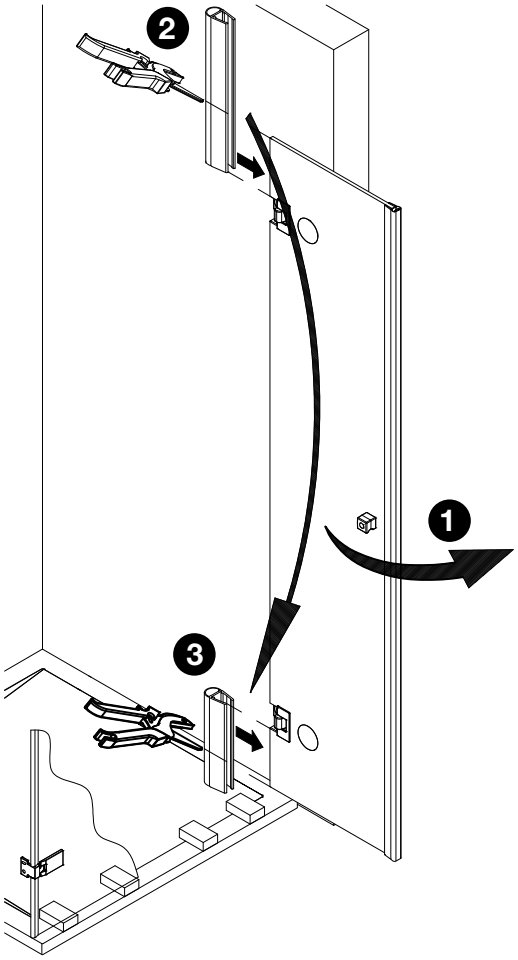

10

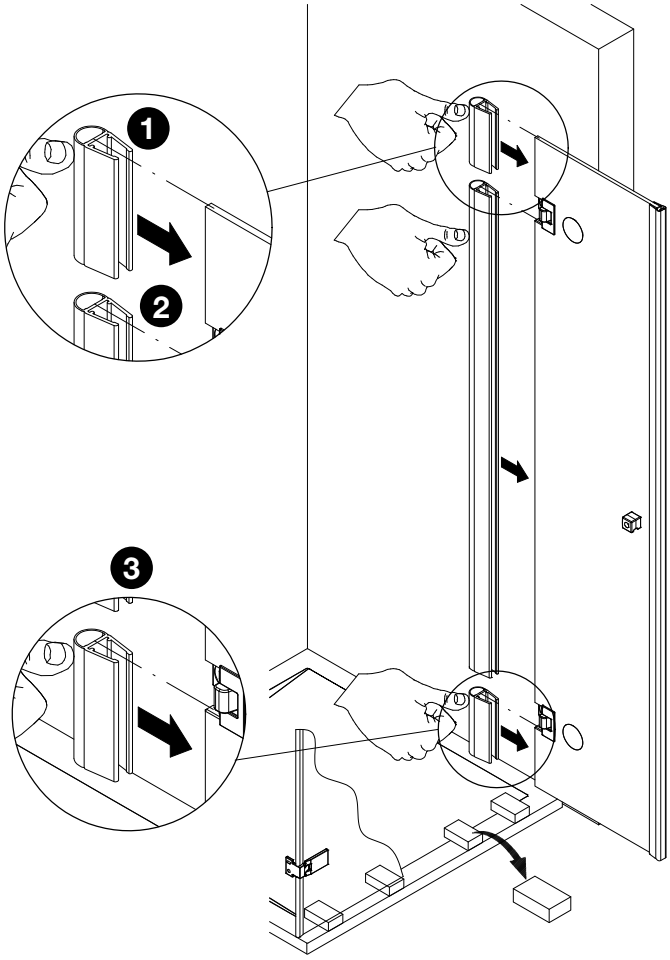

11

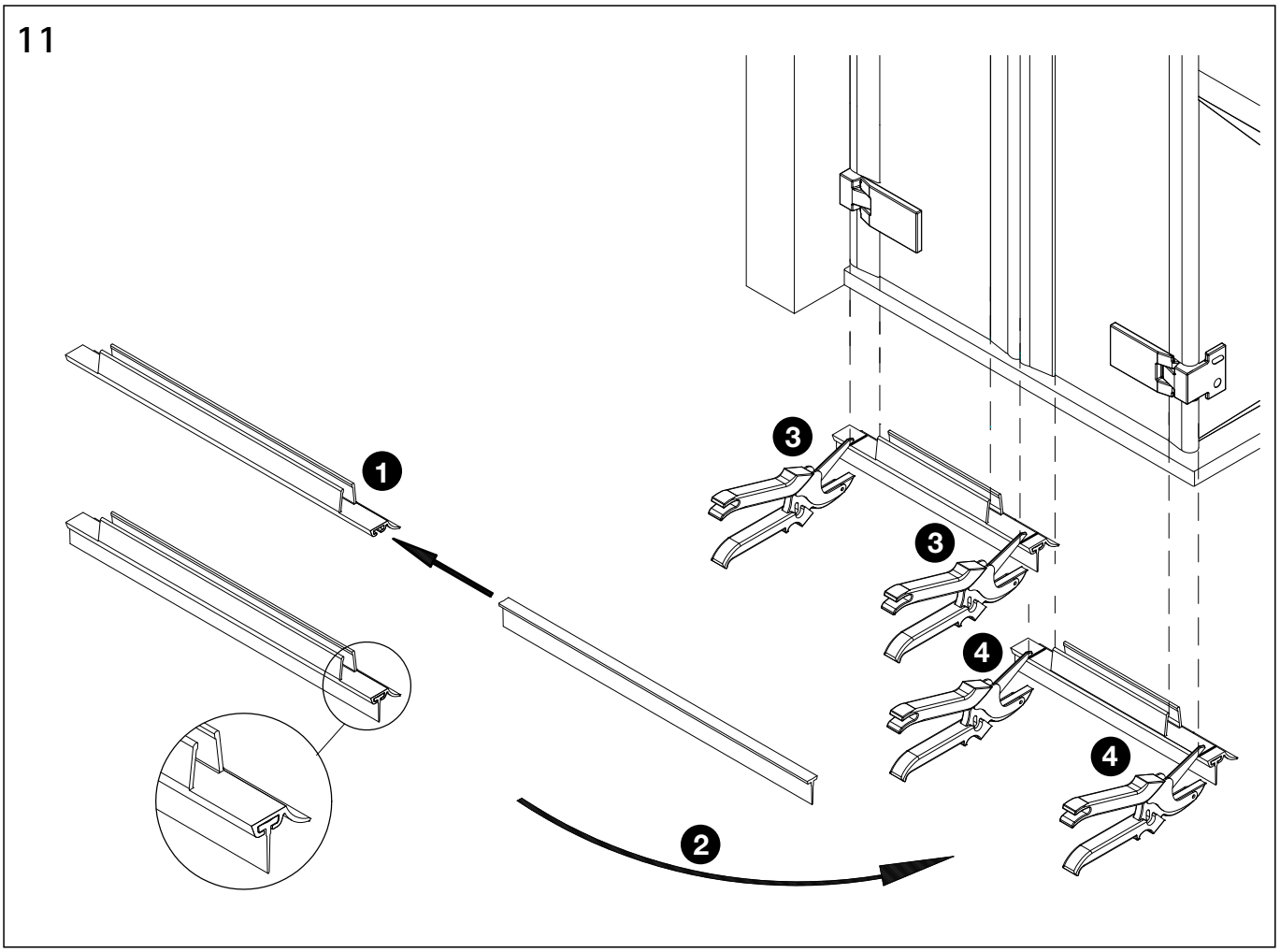
1
2
3
3
4
4

12

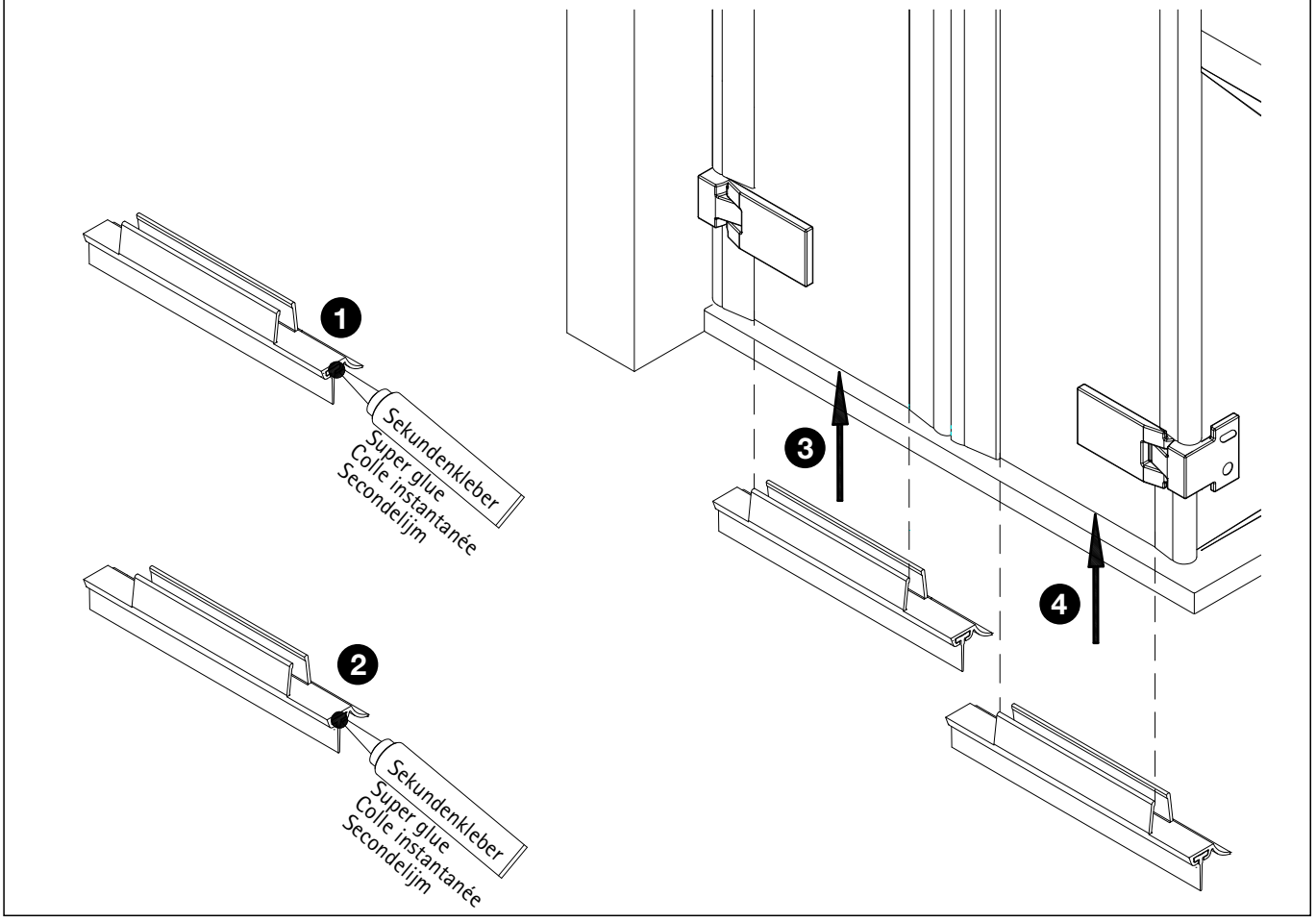
1
Sekundenkleber
Super glue
Colle instantanée
Secondelijm
2
Sekundenkleber
Super glue
Colle instantanée
Secondelijm
3
4

13

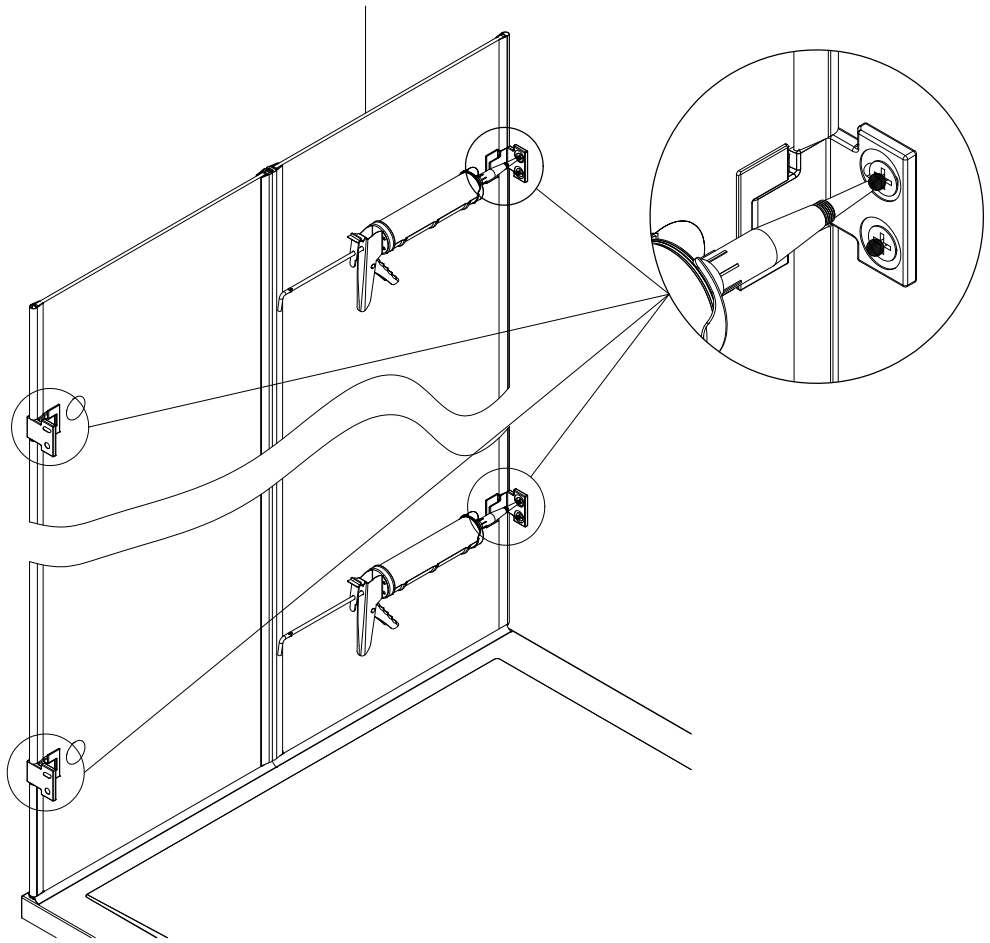

14

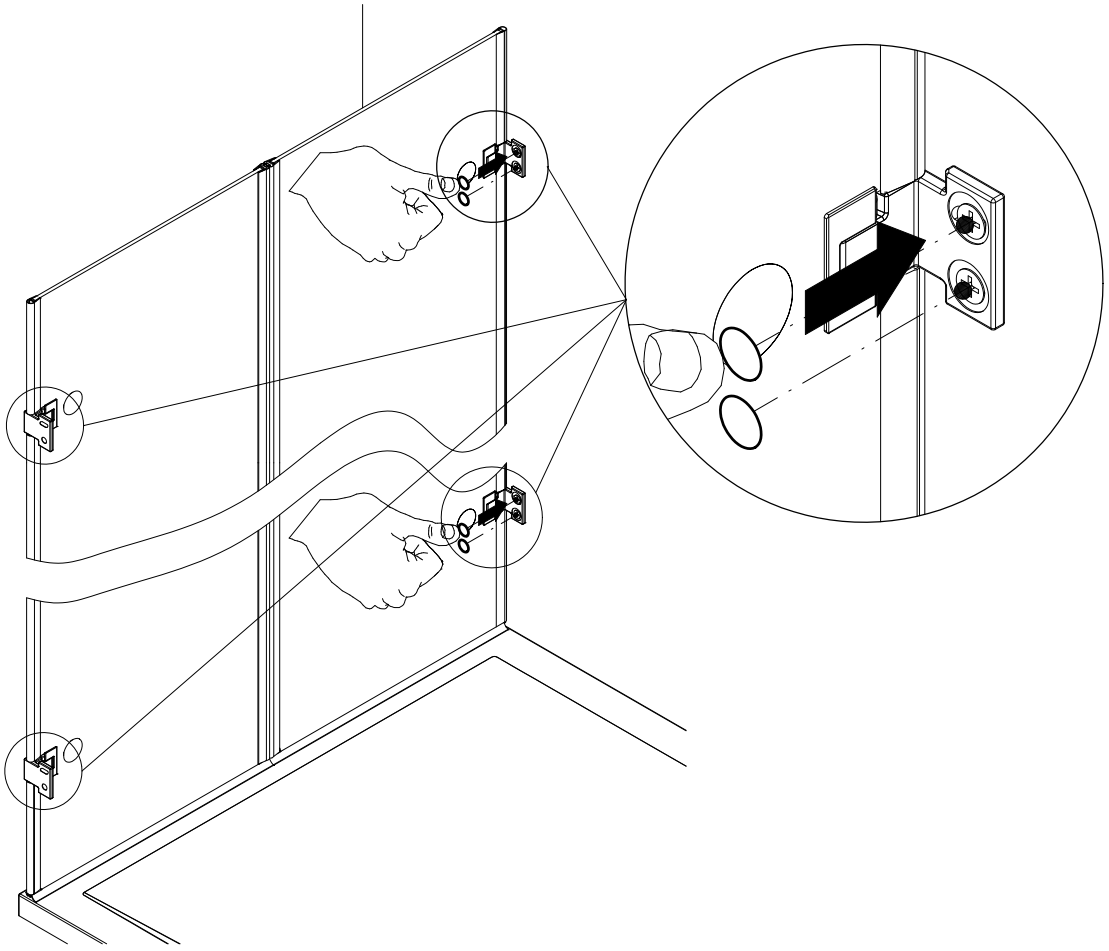

15

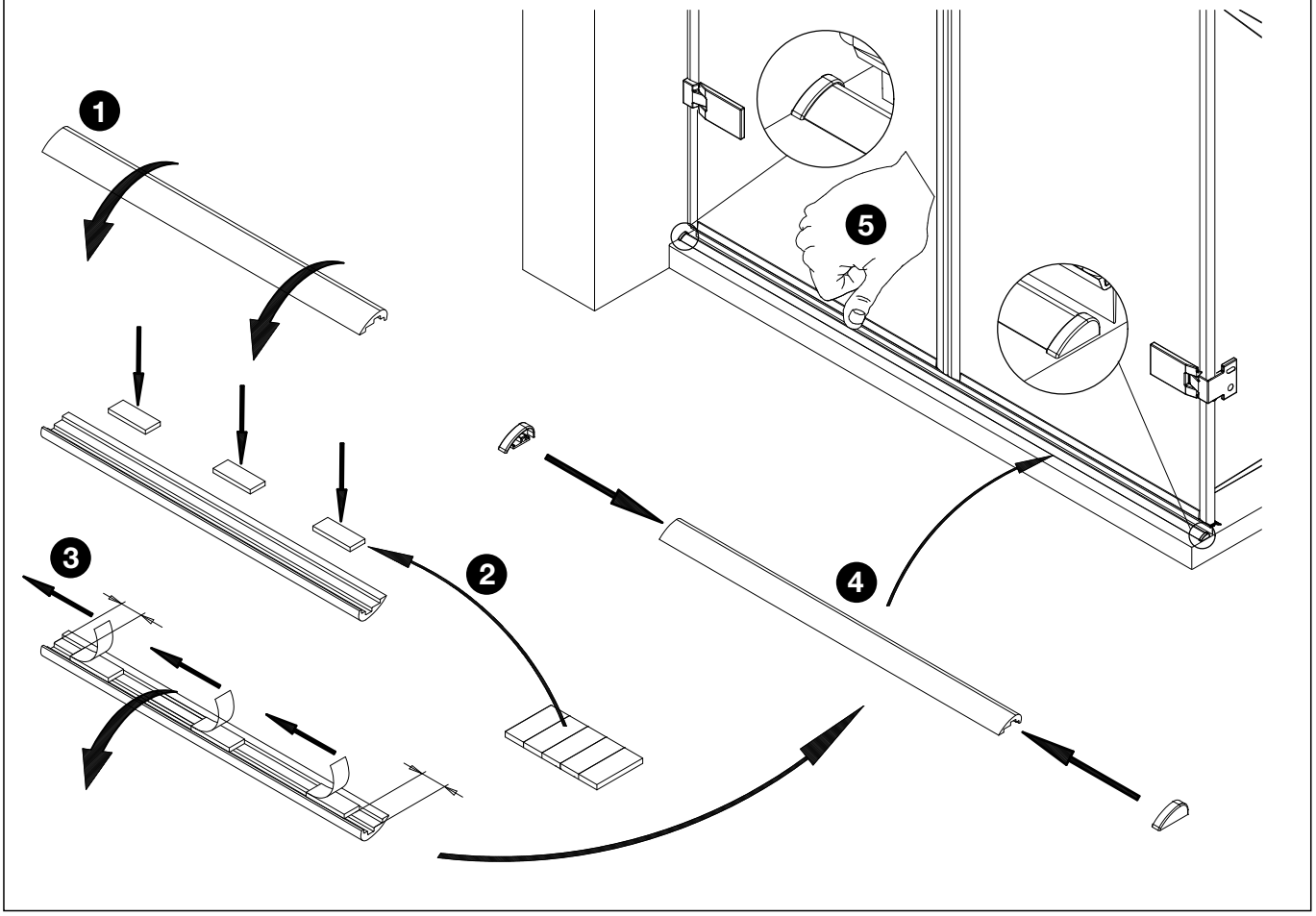

16

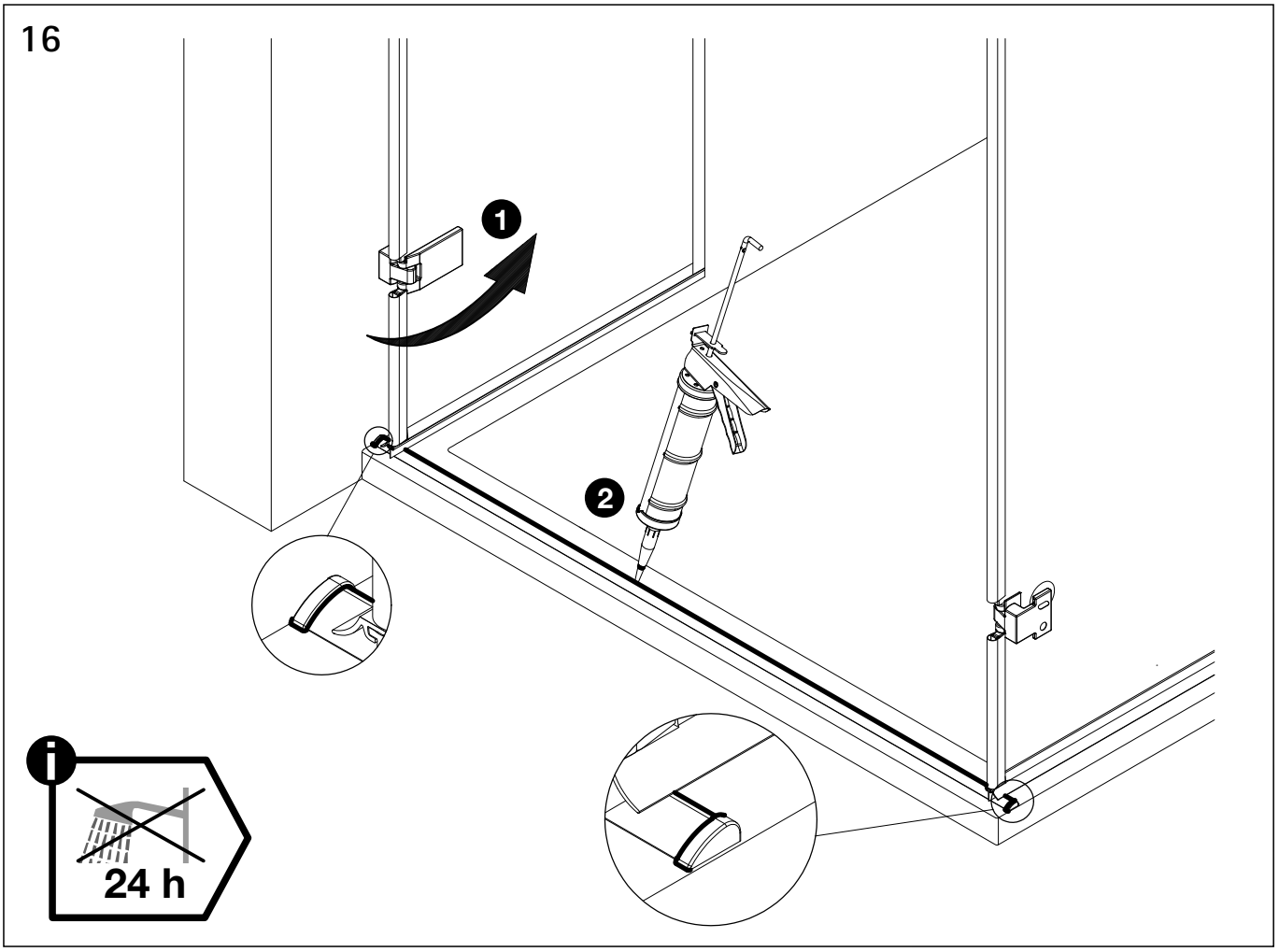

17

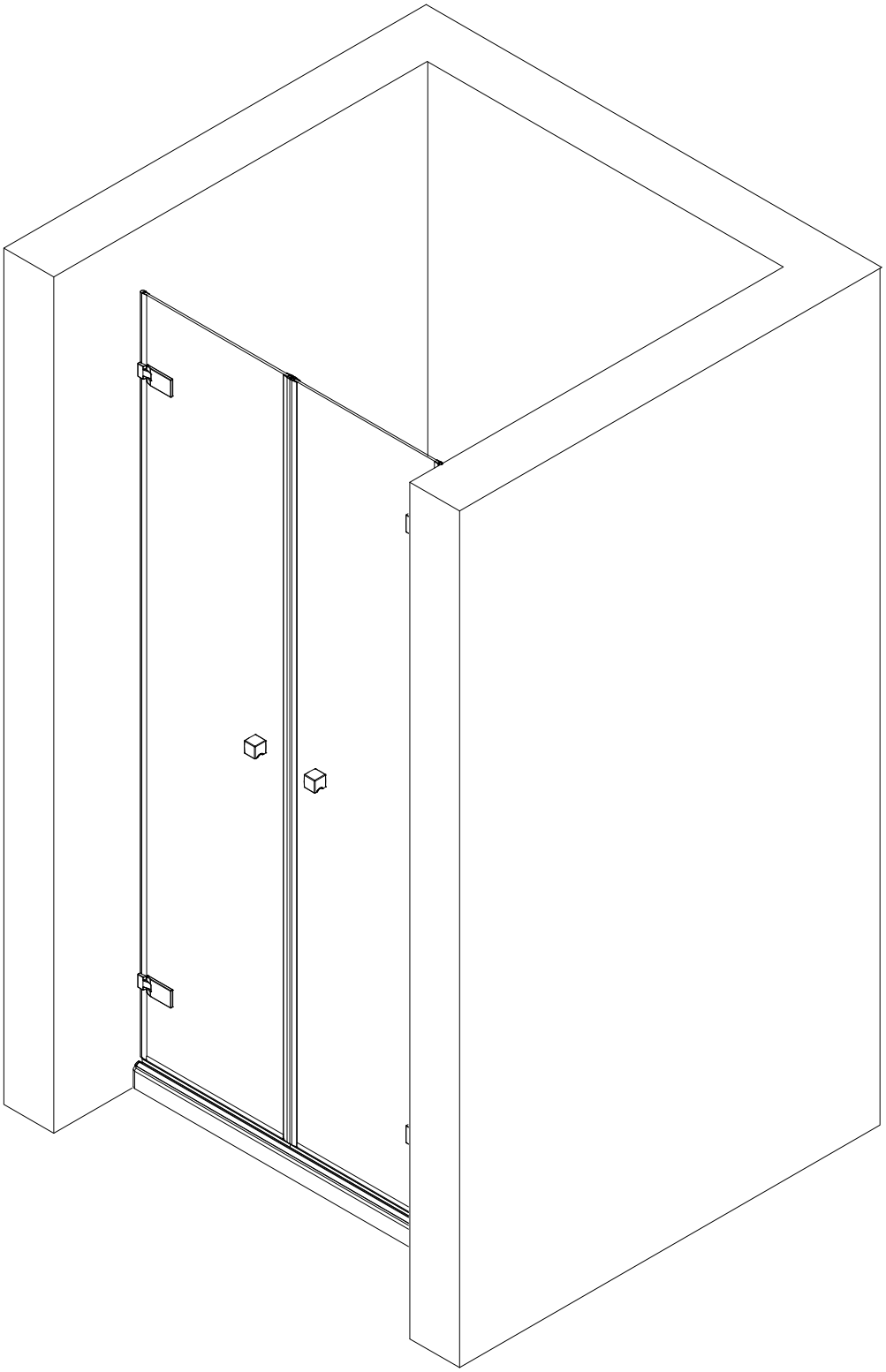

D **Wichtiger Hinweis:**
Duschkabinen bitte vor dem Einbau auf Transportschäden und Vollständigkeit prüfen, da Beanstandungen nach dem Aufbau nicht mehr anerkannt werden können.

GB **Important information:**
Please check the shower enclosure for transport damage and completeness before installation. Complaints made following installation cannot be accepted.

F **Remarque importante:**
avant de procéder au montage, vérifiez que le pare douche est complet et qu'il n'a pas été endommagé lors du transport. Aucune réclamation ne pourra être admise après le montage.

NL **Belangrijk:**
Controleer voor het inbouwen of het douchescherm bij het transport beschadigd is en of het volledig is. Na het inbouwen kunnen klachten niet meer in behandeling genomen worden.

D **Sicherheitshinweis:**
Einscheiben-Sicherheitsgläser nie nachträglich bearbeiten.

GB **Safety information:**
Single pane, safety glass panels must not be reworked in any way following supply.

F **Remarques concernant la sécurité:**
Vous ne devez en aucune façon tenter de retailler les vitrages en verre sécurit.

NL **Veiligheidsvoorschrift:**
Gehard veiligheidsglas mag niet achteraf worden bewerkt.

10 JAHRE GARANTIE

10 YEARS GUARANTEE

10 ANS GARANTIE

10 JAAR GARANTIE

CE

BREUER GmbH & Co.KG
Meerpfad 27 – 31
56566 Neuwied

15

EN 14428

D Duschabtrennung aus einem bestimmten Scheibenmaterial

Reinigbarkeit:	Bestanden
Brucheigenschaften:	Bestanden
Dauerhaftigkeit:	Bestanden

F Paroi de douche dans un matériau vitré particulier

Nettoyabilité:	passé avec succès
Propriétés à la cassure:	passé avec succès
Durabilité:	passé avec succès

GB Shower enclosure made of a specific plane material

Cleanability:	Passed
Fracture behaviour:	Passed
Durability:	Passed

NL Douche-afscheiding van bepaald ruitmateriaal

Reinigbaarheid:	Doorstaan
Breukeigenschappen:	Doorstaan
Duurzaamheid:	Doorstaan

V006502005011

Dusch-Info
Meerpfad 27-31
D-56566 Neuwied
Tel: 02631-8607-0