MK920 teilgerahmt Eckeinstieg Drehtür 2-teilig, Typ 5681

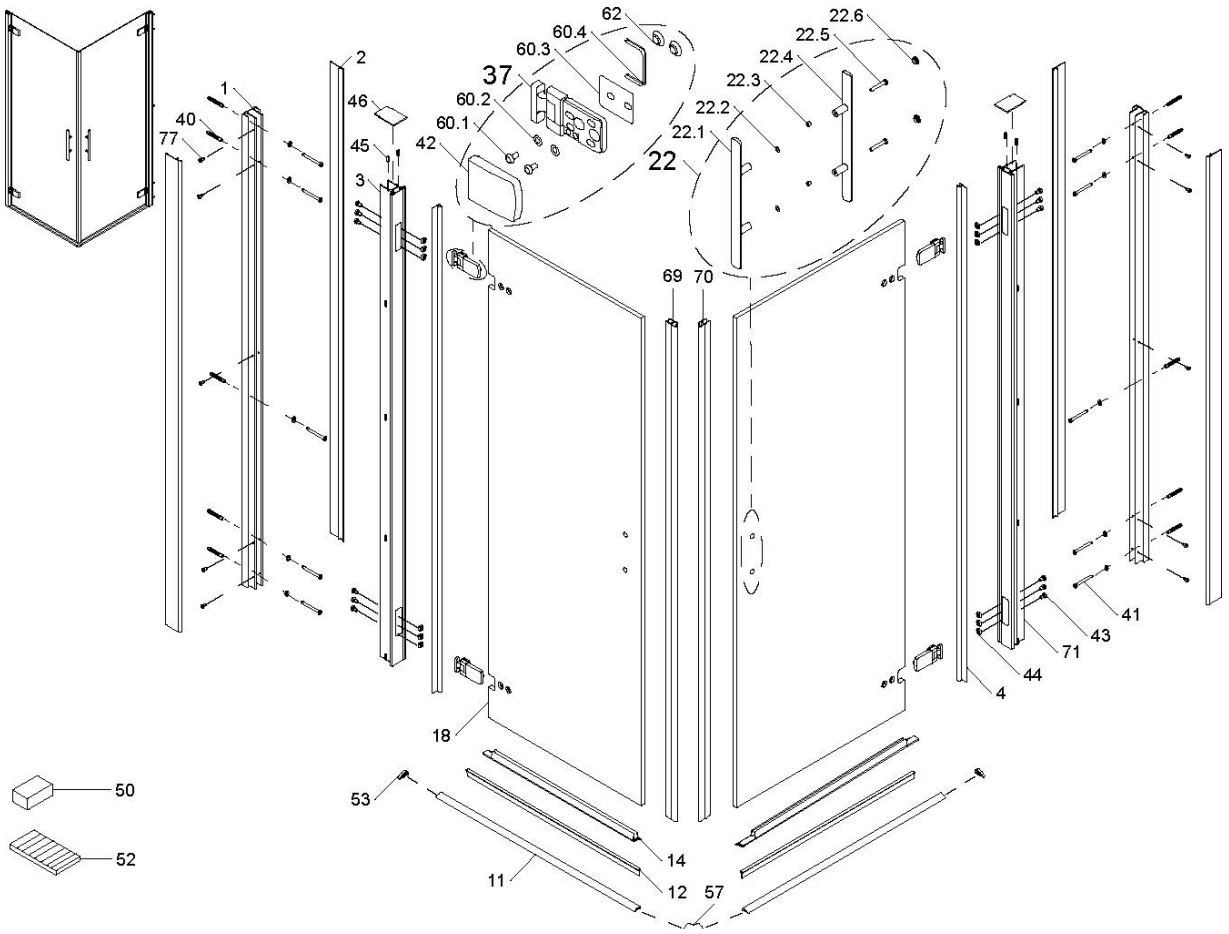

Dichtungen und Profile

Pos.	Anzahl	Beschreibung		Maß	VK-Einheit	Art.-Nr.	VK-Preis
1	2	Wandanschlussprofil für Halteprofil	P 0314	L= 2000 mm	1 Stück	9801 XXX* 535 099	56,99 EUR
2	4	Blendprofil	P 0313	L= 2000 mm	1 Stück	9801 XXX* 536 099	41,99 EUR
3	1	Halteprofil links	P 0315 A	L= 2000 mm	1 Stück	9801 XXX* 533 099	56,99 EUR
71	1	Halteprofil rechts	P 0315 B	L= 2000 mm	1 Stück	9801 XXX* 534 099	56,99 EUR
4	2	Vertikal-Dichtprofil	PK 1309	L= 2010 mm	1 Stück	9800 080 098 099	44,99 EUR
69	1	Magnetprofil 45°	PK 1316	L= 2010 mm	Set	9801 080 062 099	66,99 EUR
70	1	Magnetprofil 45°	PK 1317	L= 2010 mm			
12	2	Einschub-Dichtprofil	PK 627	L= 1000 mm	Set	9800 080 546 099	30,99 EUR
14	2	Wasserabweisprofil	PK 1501	L= 1000 mm			
11	2	Wasserleistenprofil	P 0365	L= 1000 mm	Set	9800 005 079 099	30,99 EUR
53	1	Endkappe links+rechts	K 0386 + K 0387 = Z 0168	A + B			
57	1	Ecke für EE vorne	K 0438				
52	1	Klebestreifen	N 0957				
	1	Dichtungsset Komplett für EE 2 teilig	2xPK1501+PK627+PK1309+1xPK1316+PK1317		Set	9801 XXX* 631 099	112,99 EUR
	1	Dichtung oder Profil im Sondermaß Höhe 2001-2200mm			1 Stück	9803 099 999 999	auf Anfrage

Kleinteile

Pos.	Anzahl	Beschreibung		Maß	VK-Einheit	Art.-Nr.	VK-Preis
40	10	Dübel	N 0600	Ø 6 mm	Set	9801 000 530 099	18,99 EUR
41	10	Blechschraube	SLIKO04245C081	4,2 x 45 mm			
77	10	Kappenschraube	SKAPP03595C081	3,5 x 9,5 mm			
	1	Bohrer	N 0643	Ø 3 mm			
45	24	Klemme	K 1071 = Z 0237		Set	9801 031 532 099	16,99 EUR
46	2	Abdeckkappe	K 1065 = Z 0237				
50	4	Montageklotz	N 9808	50 x 30 x 16 mm	Set	9801 000 550 099	12,99 EUR
52	1	Klebestreifen für Wasserleistenprofil	N 0957		Set	9801 080 651 099	5,99 EUR
53	1	Endkappe links+rechts	K 0386 + K 0387 = Z 0168		Set	9801 XXX* 622 099	18,99 EUR
57	1	Ecke für EE vorne	K 0438				
42	2	Blende, Pendelscharnier	P 9501 = Z 0086		Paar	9801 XXX* 864 099	29,99 EUR

Bauteile

Pos.	Anzahl	Beschreibung		Maß	VK-Einheit	Art.-Nr.	VK-Preis
37	**2**	**Pendelscharnier Anschlag links, komple**	**Z 5545**	**A links**			
43	6	Flachkopfschraube	SFLAKO0508C081	M5 x 8 mm			
44	6	Vierkantmutter	SMUTT0500007081	M5 mm			
42	2	Blende, Pendelscharnier eckig	P 9508				
60.1	4	Sonderschraube	N 0954	6 x 15,5 x 0,5 mm	je Scharnierset	9801 XXX* 606 099	180,00 EUR
60.2	4	Scheibe	SUNT0000074081	Ø 7,4 mm			
60.3	2	Schutzmatte	N 9800				
60.4	2	Dichtung Glasausschnitt	K 1051				
62	4	Glasmutter schwarz	K 1003				
37	**2**	**Pendelscharnier Anschlag rechts, komple**	**Z 5546**	**B rechts**	je Scharnierset	9801 XXX* 607 099	180,00 EUR
22	**1**	**Griff Nr.58, komplet**	**Z 5025**				
22.1	1	Stangengriff außen					
22.2	4	Dichtungsring					
22.3	2	Scheibenschutz			je Griff	9800 XXX* 376 099	102,00 EUR
22.4	1	Stangengriff innen					
22.5	2	Zylinderschraube		M6 x 50 mm			
22.6	2	Abdeckkappe für Zylinderschraube					
18	2	Türscheibe					