MK850 Rolle unten Schiebetür 2-teilig für Nische, Typ 5652/5653

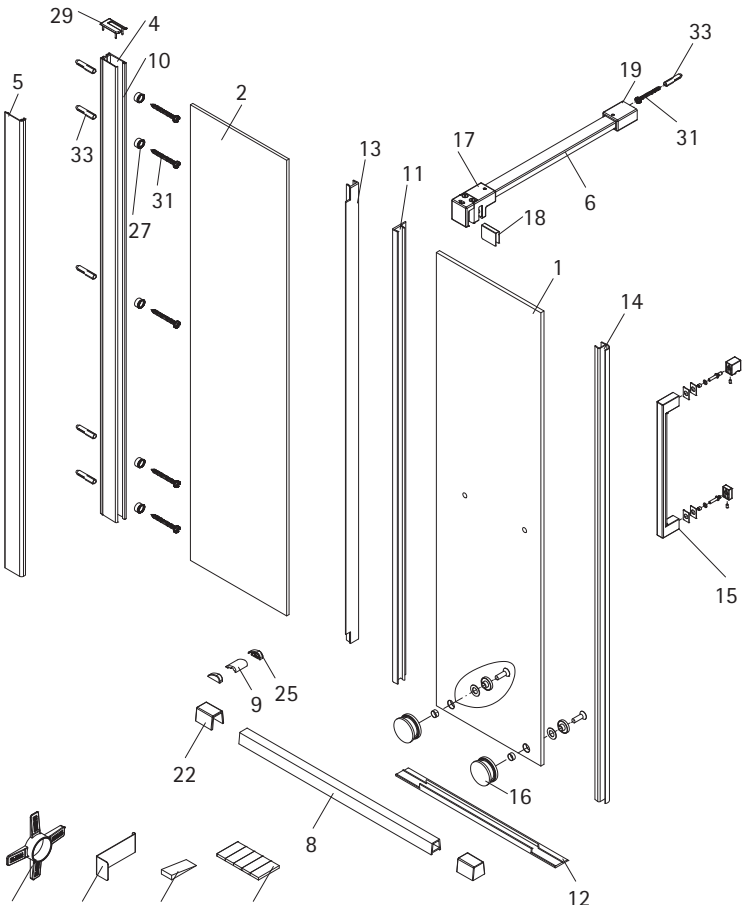

Dichtungen und Profile

Pos.	Anzahl	Beschreibung		Maß	VK-Einheit	Art.-Nr.	VK-Preis
	1	**Wandleiste komplett**					
4	1	Wandanschlussprofil		L= 2000	Set Standard	9801 XXX* 503 099	69,99 EUR
10	1	Dichtprofil		L= 2000			
		Wandleiste komplett			Set Sondermaß	9801 XXX* 504 099	74,99 EUR
5	1	Klemmprofil	6/8 mm	L= 2000	1 Stück Standard	9801 XXX* 505 099	29,99 EUR
					1 Stück Sondermaß	9801 XXX* 506 099	34,99 EUR
5	1	Klemmprofil - nur für grau getöntes Glas	8/8 mm	L= 2000	1 Stück Standard	9801 XXX* 507 099	29,99 EUR
					1 Stück Sondermaß	9801 XXX* 508 099	34,99 EUR
11	1	Dichtung vertikal		L= 2000	1 Stück Standard	9801 080 509 099	36,99 EUR
					1 Stück Sondermaß	9801 080 510 099	41,99 EUR
12	1	Wasserabweisprofil		L= 530/630/730	1 Stück	9801 080 511 XXX*²	36,99 EUR
13	1	Dichtprofil vertikal	6/8 mm	L= 2050	1 Stück Standard	9801 080 512 099	46,99 EUR
					1 Stück Sondermaß	9801 080 513 099	41,99 EUR
13	1	Dichtprofil vertikal - nur für grau getöntes Glas	8/8 mm	L= 2050	1 Stück Standard	9801 080 514 099	46,99 EUR
					1 Stück Sondermaß	9801 080 515 099	41,99 EUR
14	1	Dichtung, offen		L= 1990	1 Stück Standard	9801 080 524 099	24,99 EUR
					1 Stück Sondermaß	9801 080 525 099	29,99 EUR
8	1	Laufschienenprofil		L= 997/1197/1397	Set	9801 XXX* 516 XXX*²	79,99 EUR
22	2	Abdeckkappe					

Kleinteile

Pos.	Anzahl	Beschreibung	Maß	VK-Einheit	Art.-Nr.	VK-Preis
16	2	Laufrolle, komplett		1 Stück	9801 XXX* 517 099	59,99 EUR
17	1	Gleiter		1 Stück	9801 000 521 099	39,99 EUR
9	1	Wasserleiste		Set Schrauben und Abdeckkappen	9801 XXX* 522 099	36,99 EUR
25	2	Endkappe Wasserleiste links und rechts				
27	5x	Glasschutz				
29	1x	Kappe links, rechts				
31	6x	Linsenblechschraube	4,2x45mm			
33	6x	Dübel	6x36mm			
34	1x	Demontagehebel				
38	4x	Klebestreifensatz				
39	1x	Montagekeil				
40	1x	Montagehilfe				

Sonstige Bauteile

Pos.	Anzahl	Beschreibung	Maß	VK-Einheit	Art.-Nr.	VK-Preis
15	**1**	**Griff Nr. 35, komplett**		1 Stück	9801 XXX* 491 099	99,99 EUR
6	**1**	**90° Stabilisator, komplett**		Stabilisator	9801 XXX* 523 099	99,99 EUR
17	1	Gleiter				
18	1	Glasschutz Gleiter				
19	1	Wandhalter				
1	1	Scheibe Tür	A links, B rechts			
2	2	Scheibe Festteil	A links, B rechts			

XXX* alu chromeffekt (005), schwarz matt (031)
XXX*² Größen: 1000 (005), 1200 (040), 1400 (041), SOM (099)