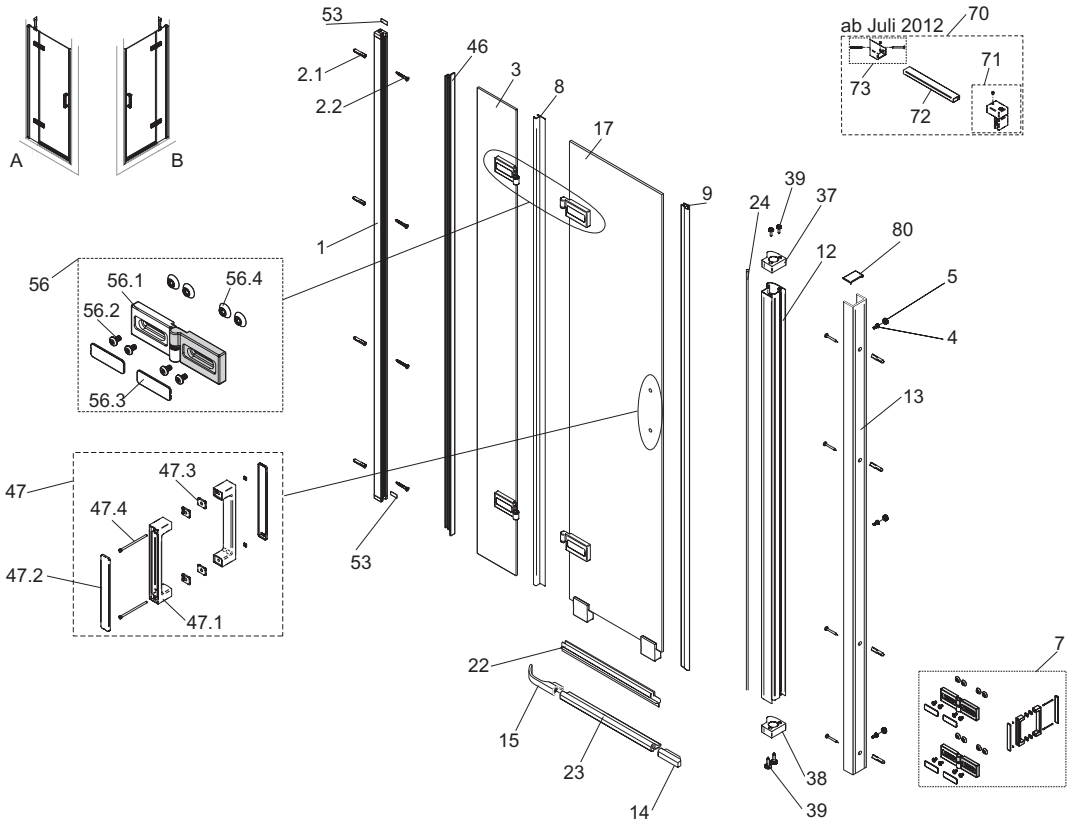

Dichtungen und Profile

Pos.	Anzahl	Beschreibung		Maß	VK-Einheit	Art.-Nr.	VK-Preis
	1	Wandleiste komplett					
1	1	Wandanschlussprofil	P0300				
2.1	8	Dübel		ø 6			
2.2	2	Druckschraube	N9087	M10 x 1	Set		
	4	Senkblechschraube		3,5 x 32	je Wandleiste	9800 005 814 099	87,99 EUR
	1	Wandleistenkopf unten rechts	P9410				
	1	Wandleistenkopf oben rechts	P9411				
53	2	Druckschraubenverblendung rechteckig	N9085				
8	1	Streifdichtung	PK1309	L=2010	1Stück	9800 080 815 099	36,99 EUR
9	1	Magnetprofil 45°	PK638	L=2010	1Stück	9800 080 638 099	41,99 EUR
12	1	Anschlagprofil	P0644		1Stück	9800 005 338 099	61,99 EUR
13	1	Wandanschlussprofil	P0642		1Stück	9800 005 179 099	51,99 EUR
22	1	Spritzschutzprofil	PK623	L=1000	1Stück	9800 080 623 001	30,99 EUR
22	1	Spritzschutz bodengleicher Einbau	PK625	L=1000	1Stück	9800 080 625 001	30,99 EUR
23	1	Schwallschutz	P0624	L=1000	1Stück	9802 005 624 001	25,99 EUR
24	1	Magnetband	PK522	7 x 3			
46	1	Klemmleiste	PK642		1Stück	9800 080 818 099	36,99 EUR
	1	Dichtungssatz komplett MK800 DTN	PK1309+PK623+PK638		Set	9800 080 819 099	81,99 EUR
	1	Dichtung oder Profil im Sondermaß Höhe 2001-2200mm			1Stück	9803 099 999 999	auf Anfrage

Kleinteile

Pos.	Anzahl	Beschreibung		Maß	VK-Einheit	Art.-Nr.	VK-Preis
2.1	9	Dübel		ø 6			
4	3	Kappenschraube		3,9 x 9,5	Set	9800 013 820 099	18,99 EUR
5	3	Kappe für Schraube		3,9			
14	1	Schwallschutzkappe	K0636	A links			
14	1	Schwallschutzkappe	K0635	B rechts	Set	9800 008 821 099	18,99 EUR
15	1	Schwallschutzkappe	K0704	A links			
15	1	Schwallschutzkappe	K0703	B rechts			
7	1	Scharnier und Griff, Satz		A links	Set links	9820 008 014 092	252,00 EUR
7	1	Scharnier und Griff, Satz		B rechts	Set rechts	9820 008 015 092	252,00 EUR
56	2	**Scharnier komplett**	ZE9400001				
56.1	2	Scharnier		A links	Scharnier Set		
	4	Schutzmatte	N0944	60 x 41	A		
56.2	8	Sonderschraube	N0942	M6 x 13,5	Anschlag links		
56.3	4	Abdeckplatten, Scharnier	K1000	A links	Türöffn. Rechts	9800 008 822 099	153,00 EUR
56.4	8	Inlay	K1003	A links			
56	2	**Schanier komplett**	ZE9401001				
56.1	2	Scharnier		B rechts	Scharnier Set		
	4	Schutzmatte	N0944	60 x 41	B		
56.2	8	Sonderschraube	N0942	M6 x 13,5	Anschlag rechts		
56.3	4	Abdeckplatten Scharnier	K1000	B rechts	Türöffn. Links	9800 008 823 099	153,00 EUR
56.4	8	Inlay	K1003	B rechts			
47	**1**	**Griff komplett**	Z9460				
	2	Bügelgriff	P9460/ 9462				
	2	Abdeckung ballig	P9461		1 Griff	9800 005 396 099	102,00 EUR
	2	Dichtung O-Ring	N9118		ab Juni 2013		
	4	Schutzmatte für Bügelgriff	K1008				
	2	Zylinderschraube	SGESM00450J081	M4x50mm			
	2	Gewindestift	SGESM00310J081	M3x10mm			
37	1	Anschlagholmdeckel	K0646				
38	1	Anschlagholmdeckel	K0647		Set	9800 008 824 099	18,99 EUR
39	4	Blechschraube	2,9 x 25				
80	2	Abdeckkappe	K0673		1Stück	9800 080 283 099	15,99 EUR

Sonstige Bauteile

Pos.	Anzahl	Beschreibung		Maß	VK-Einheit	Art.-Nr.	VK-Preis
3	1	Festteil		A links, B rechts			
17	1	Türelement		A links, B rechts			
70	1	**Wandstütze komplett 45° Anschlag links**					
71	1	Aufnahme Glashalter	ZF9421				
72	1	Teleskopstange chrom	ZF9414	L=1400	1 Stabilisator	9800 008 280 099	81,00 EUR
73	1	Wandhalter 45°	ZF9417		ab Juli 2012		
2.1	1	Dübel		ø 6			
2.2	1	Schraube		4,2x45			
70	1	**Wandstütze komplett 45° Anschlag rechts**			1 Stabilisator	9801 008 043 099	81,00 EUR