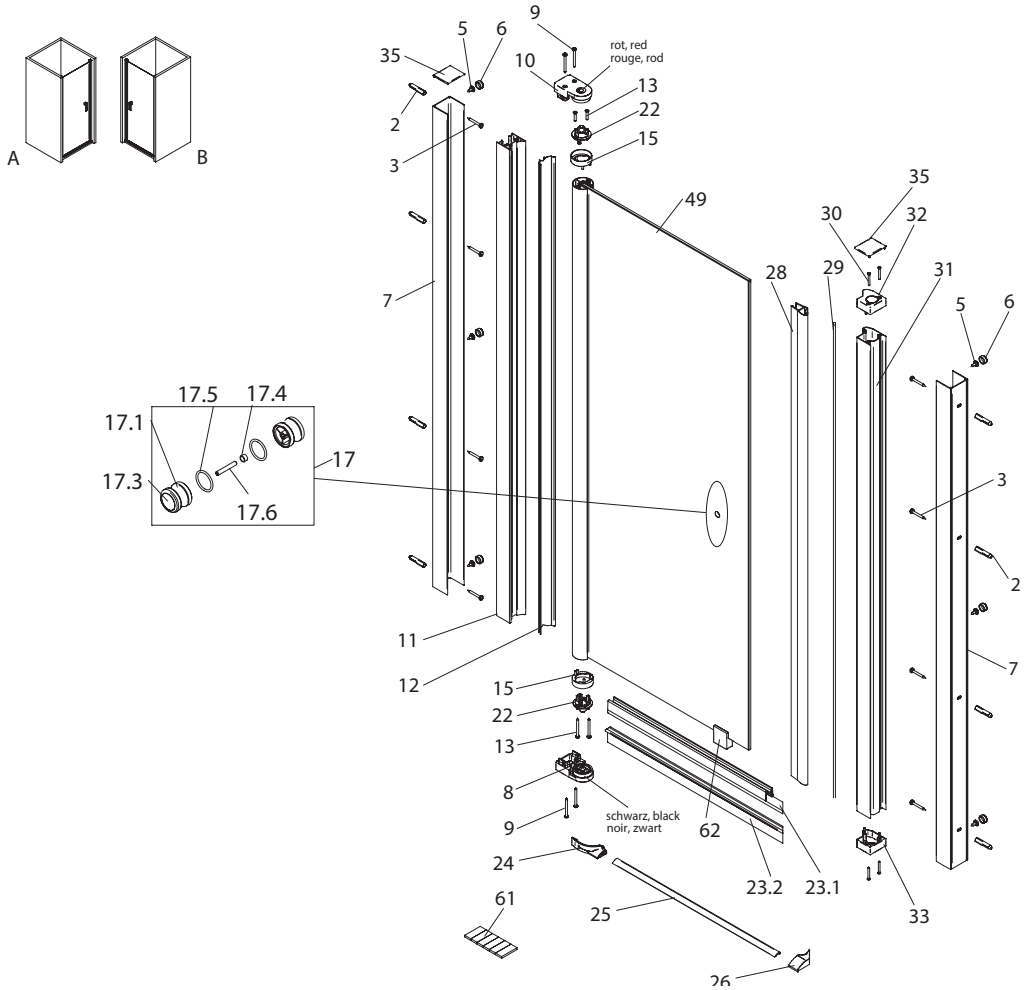

Dichtungen und Profile

Pos.	Anzahl	Beschreibung		Maß	VK-Einheit	Art.-Nr.	VK-Preis
7	2	Wandanschlussprofil	P0642	L=2000	1Stück	9800 XXX 179 099*	51,99 EUR
11	1	Lageraufnahmeprofil	P0643	L=1970	1Stück	9800 XXX 180 099*	61,99 EUR
12	1	Dichtungsprofil	PK630	L=2200	1Stück	9800 080 630 099	36,99 EUR
23.1	1	Spritzschutz	PK626	L=1000			
23.2	1	Einschubdichtung 14,5 mm lang	PK627	L=1000	Set	9800 080 181 099	30,99 EUR
23.1	1	Spritzschutz	PK626	L=1000			
23.2	1	Einschubdichtung 22,5 mm lang	PK658	L=1000	Set	9800 080 186 099	30,99 EUR
	je 1	Kappen für bodengleichen Einbau	K0685, K0686		bodengleich		
25	1	Schwallschutz alu chromeffekt	P0365	L=1000	1Stück	9800 005 190 099	25,99 EUR
61		Klebestreifen	N0957				
28	1	Magnetprofil 45°	PK638	L=2010	1Stück	9800 080 638 099	41,99 EUR
29	1	Magnetprofil	PK522				
31	1	Anschlagholm	P0644	L=1970	1Stück	9800 XXX 338 099	61,99 EUR
		Dichtungset komplett MK 500 DTN	PK626, PK627, PK638		Set	9800 080 228 099	81,99 EUR
	1	Dichtung oder Profil im Sondermaß Höhe 2001-2200mm			1Stück	9803 099 999 999	auf Anfrage

Kleinteile

Pos.	Anzahl	Beschreibung		Maß	VK-Einheit	Art.-Nr.	VK-Preis
2	8	Dübel		ø 6			
3	8	Blechschraube	SLIKO04245C081	4,2 x 45			
5	6	Kappenschraube	SKAPP03595C081	3,9 x 9,5	Set	9800 XXX 700 099*2	18,99 EUR
6	6	Kappe für Schraube	N350	3,5			
8	je 1	Drehlageraufnahme unten, verchromt	P9243, K0678				
9	4	Linsenkopfschrauben	SLIKO03538C081	3,5x38	Set	9800 008 193 099	30,99 EUR
10	je 1	Drehlageraufnahme oben, verchromt	P9243, K642		Drehlager		
15	2	Ringblende für Drehlagerprofil	K0679				
13	4	Blechschraube	SSEKO03519B081				
22	2	Lagerzapfen	P9244				
17	1	Griff komplett	ZE5028				
17.1	2	Griffhälfte mit Puffer					
17.3	2	Anschlagpuffer für Griff			1 Griff mit	9800 005 458 099	61,99 EUR
17.4	1	Silikonschlauch		Ø8x1, 6mm	Gummi-Puffer		
17.5	2	O-Ring		Ø35,Ø29x3			
17.6	1	Gewindestift		M6x40mm			
24	1	Schwallschutzkappe	K0681	A links			
24	1	Schwallschutzkappe	K0682	B rechts	Set	9800 008 197 099	18,99 EUR
26	1	Schwallschutzkappe	K0683	A links			
26	1	Schwallschutzkappe	K0684	B rechts			
32	1	Anschlagholmdeckel	K0652				
33	1	Anschlagholmdeckel	K0653		Set	9800 008 208 099	18,99 EUR
30	4	Blechschraube	SSEKO02925B081	2,9x25			
35	1	Profilabdeckkappen	ZF505800000008 (K0687)		Set		
41,42	1	Profilabdeckkappen	ZF505000000080 (K633/K674/K675)		Abdeckkappen	9800 080 213 099	20,99 EUR
43	1	Profilabdeckkappen	ZF505200000080 (K665/K666)				
62	1	Glasschutz	V00711				

Sonstige Bauteile

Pos.	Anzahl	Beschreibung	Maß	VK-Einheit	Art.-Nr.	VK-Preis
49	1	Türelement				

XXX* alu silber matt (001), alu chromeffekt (005), weiß (011), pergamon (043), silberperleffekt (073), elac (100)
XXX*2 weiß (011), manhattangrau (013), jasmin (014)