Ersatzteilliste Drehtür und Seitenwand / BSW, Typ 5284/5285/5288/5291 MK580

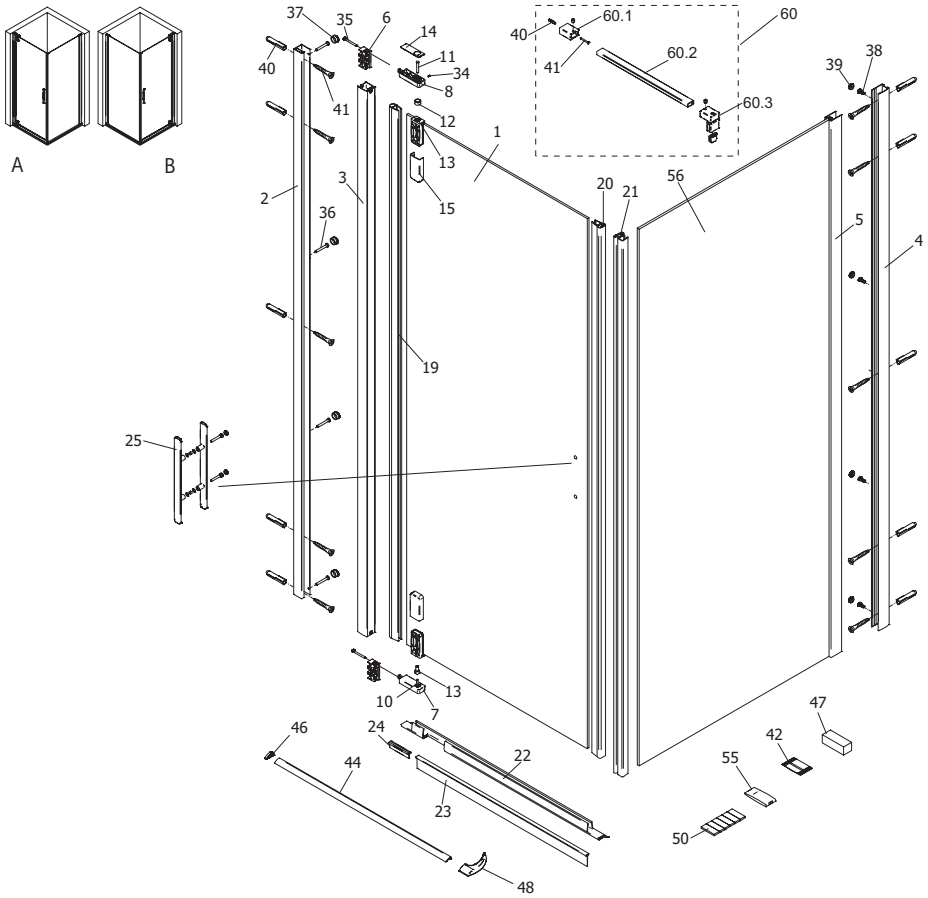

Dichtungen und Profile							
Pos.	**Anzahl**	**Beschreibung**		**Maß**	**VK-Einheit**	**Art.-Nr.**	**VK-Preis**
2	1	Wandanschlussprofil	P1501	L=2000	1 Stück	9800 XXX 360 099*	51,99 EUR
3	1	Aufnahmeprofil	P1502	L=2000	1 Stück	9800 XXX 362 099*	51,99 EUR
4	1	Wandanschlussprofil	P1505	L=1968	1 Stück	9800 XXX 378 099*	51,99 EUR
4	1	Wandanschlussprofil für BSW	P1505	L=1778	1 Stück	9801 XXX 061 099*	51,99 EUR
5	1	Seitenwandprofil	P1506	L=1968			
19	1	O - Dichtung	PK1503	L=2010	1 Stück	9800 080 365 099	36,99 EUR
20	1	Magnetprofil	PK1202	L=2010			
21	1	Magnetprofil	PK1219	L=2010	Paar	9800 080 452 099	56,99 EUR
22	1	Spritzschutz	PK1501	L=701/801/901	Set Größe 800	9800 080 367 099	30,99 EUR
23	1	Einschubdichtung Lippe = 22,5 mm	PK658	L=620/720/820	Set Größe 900	9800 080 368 099	30,99 EUR
24	1	Einschubdichtung Lippe = 10,5 mm	PK659	L=41	Set Größe 1000	9800 080 369 099	30,99 EUR
44	1	Schwallschutz	P0365	L=1000			
45	1	Endkappe rechts, Endkappe links	K0386, K0387	Z0168	Set	9800 005 370 099	36,99 EUR
48	1	Kappe WL 90° rechts , links	K0388, K0389	Z0167			
	1	Dichtungssatz komplett DTSW	PK1202 + 1223 + 1503 + 1501 + 659 + 658		Set	9800 080 451 099	102,99 EUR

Kleinteile							
Pos.	**Anzahl**	**Beschreibung**		**Maß**	**VK-Einheit**	**Art.-Nr.**	**VK-Preis**
6	2	Druckstück	P9550		Paar	9800 005 371 099	25,99 EUR
25	1	Stangengriff mit Abdeckkappe	Z5025		1 Stück	9800 005 376 099	102,00 EUR
8	1	Traverse oben	P9552				
11	1	Lagerbolzen	N1502				
12	1	Kaschierung	P9554		Set	9800 005 372 099	51,99 EUR
34	1	Gewindestift	SGESM00408J081	M4 x 8 mm			
14	1	Abdeckblende Traverse	K1502				
7	1	Traverse unten	P9551		Set	9800 005 373 099	41,99 EUR
10	1	Gewindebolzen	N1501				
15	2	Blende Drehlager	K1503		Paar	9800 005 374 099	20,99 EUR
13	2	Kurvenoberteil	K1501		Paar	9800 031 375 099	16,99 EUR
25	1	Stangengriff mit Abdeckkappe	ZE5025		1 Stück Griff	9800 005 376 099	102,00 EUR
35	2	Zylinderschr.	SGESM00550J081	M5 x 50 mm			
36	4	Linsenblechschr.	SLIKO04232F081	4,2 x 32F			
37	4	Abdeckkappe	N0042000003013				
38	4	Blechschr. M. Kappenkopf	SKAPP03595C081	3,5 x 9,5 mm			
39	4	Schraubenabdeckung	N0035000003013				
40	10	Allzweckdübel TRI 6/36	N0060000003013	Ø 6	Set	9800 000 377 099	30,99 EUR
41	10	Linsenblechschraube	SLIKO04245C081	4,2 x 45 mm			
42	1	Beutel Fett	V0000000591000				
47	1	Unterlegklotz	V0080151908080				
50	1	Klebestreifen	N0957				
	1	Sechskantschlüssel SW 2	N0642000020081				
	1	Sechskantschlüssel SW 2,5	N0642000025081				
	1	Sechskantschlüssel SW 4	N0642000040031				
	1	Bohrer Ø 3 mm	N0643000009081				
	1	Bohrer Ø 4,5 mm	N0643000008081				
	1	Montagekeil	ZF0034				
66	1	Magnetaufnahmeprofil	P304				
67	1	Wandanschlussprofil	P303				
68	1	Montagehilfe			Set BSW	9800 008 118 099	49,99 EUR
69	1	Abdeckkappe	ZE0169				
70	1	Abdeckkappe	ZE9202				
38	2	Blechschr. M. Kappenkopf	SKAPP03595C081	3,5 x 9,5 mm			
39	2	Schraubenabdeckung	N0035000003013				
40	2	Allzweckdübel TRI 6/36	N0060000003013	Ø 6			
41	2	Linsenblechschraube	SLIKO04245C081	4,2 x 45 mm			
71	1	Einschubkappe	K1521 ZE5045				
72	1	Abdeckkappe	K1519, K1520	A,B	Set	9801 080 072 099	20,99 EUR
74	1	Abdeckkappe, geschlitzt	K1522, K1523 ZF5046	A,B			
75	1	Abdeckkappe	K1524, K1525	A,B			

Sonstige Bauteile							
Pos.	**Anzahl**	**Beschreibung**		**Maß**	**VK-Einheit**	**Art.-Nr.**	**VK-Preis**
1	1	Türscheibe					
56	1	Seitenwand					
60	**1**	**Wandstütze komplett 90°**					
60.1	1	Wandanbindung komplett	ZF9414				
60.2	1	Teleskopstange chrom	P0301	L=1400	1 Stabilisator	9800 008 279 099	81,00 EUR
60.3	1	Glashalter	ZF9421				
	1	Dübel		ø 6			
	1	Linsenblechschraube		4,2 x 45			

XXX* alu chromeffekt (005), weiß (011)

Alle Preise sind unverbindliche Preisempfehlungen in EURO zzgl. MwSt. Maßangaben in mm