6322-4
02/17

Montageanleitung
Installation instructions
Instructions de montage
Montagehandleiding

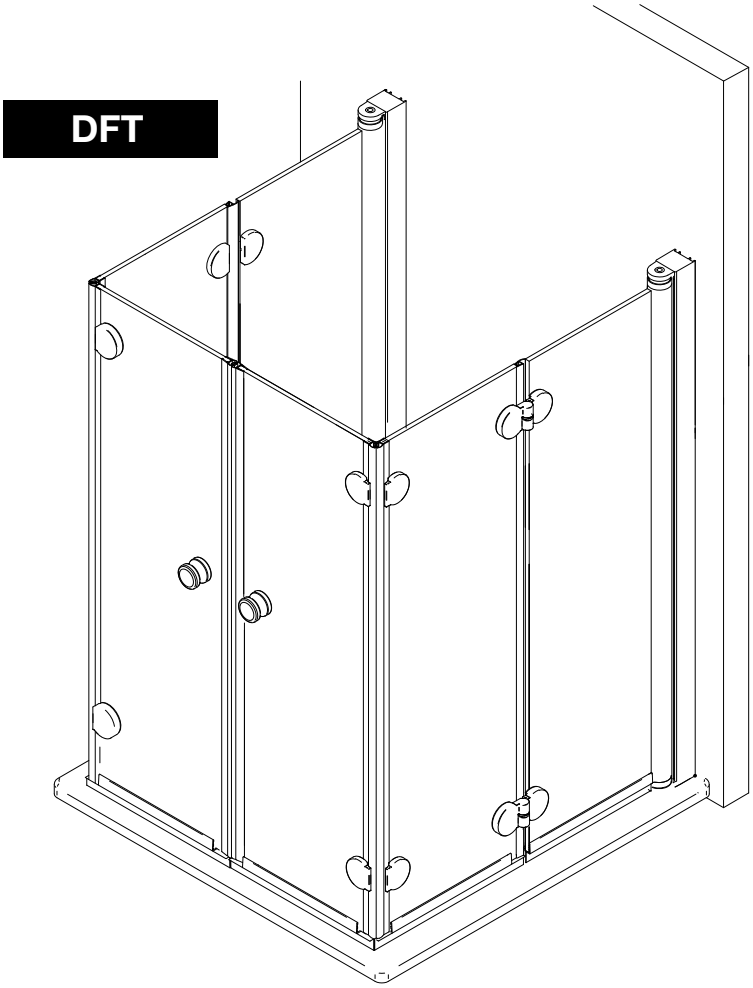

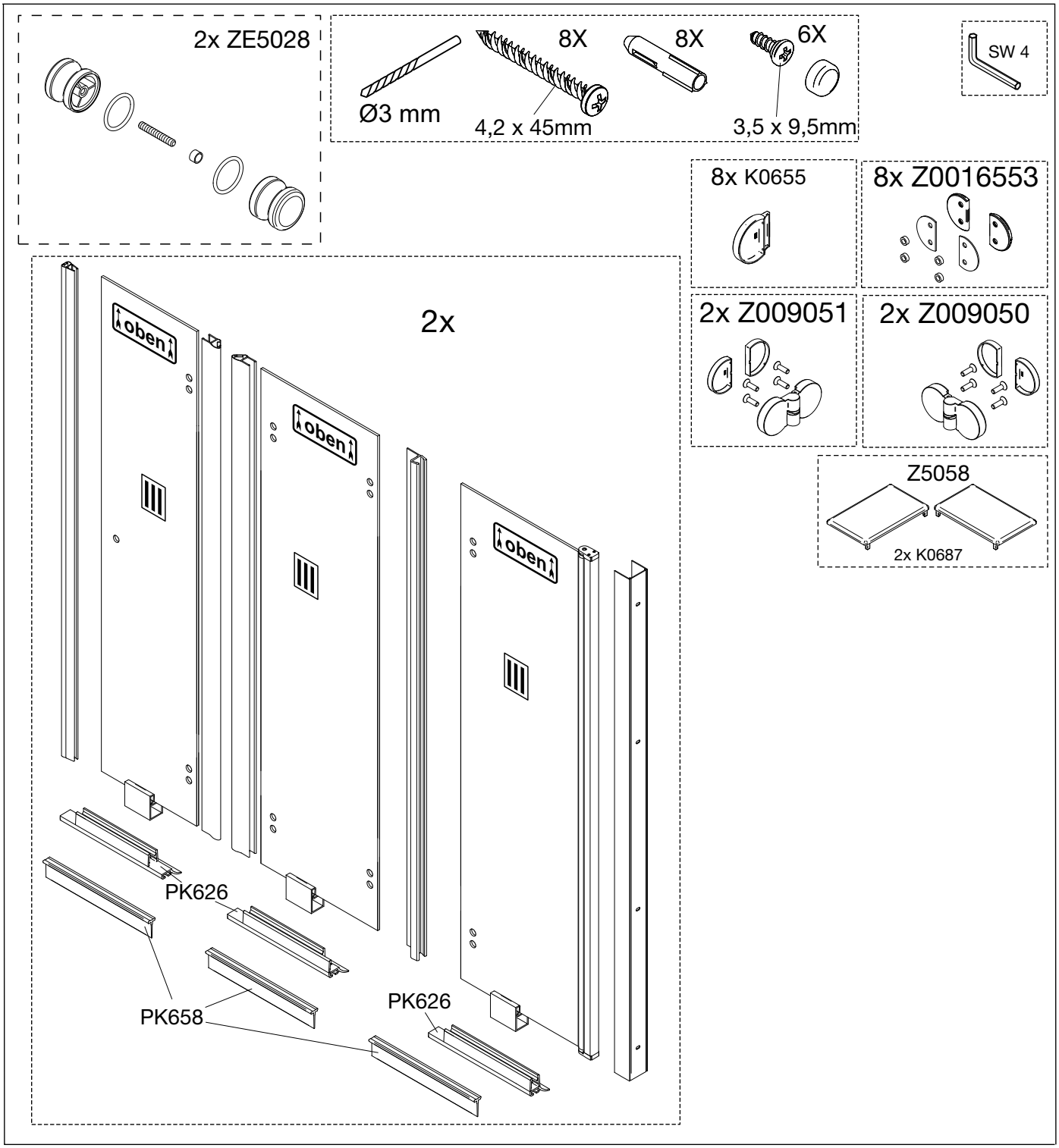
2x ZE5028
Ø3 mm
8X
4,2 x 45mm
8X
6X
3,5 x 9,5mm
SW 4
8x K0655
8x Z0016553
2x Z009051
2x Z009050
Z5058
2x K0687
2x
oben
oben
oben
PK626
PK658
PK626

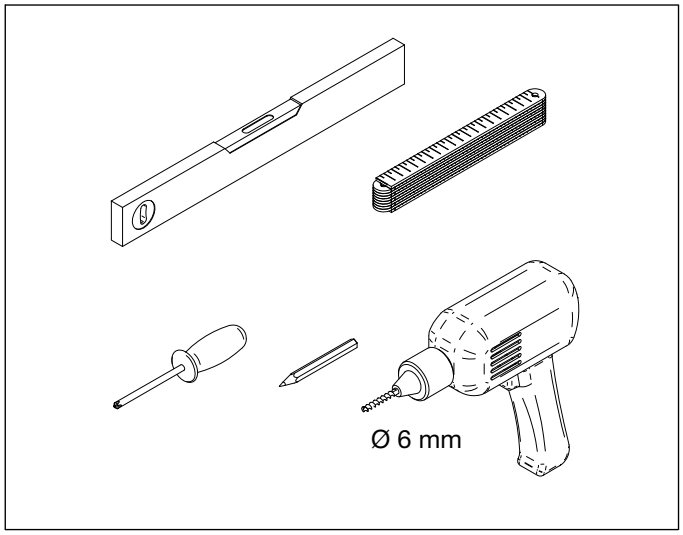
Ø 6 mm

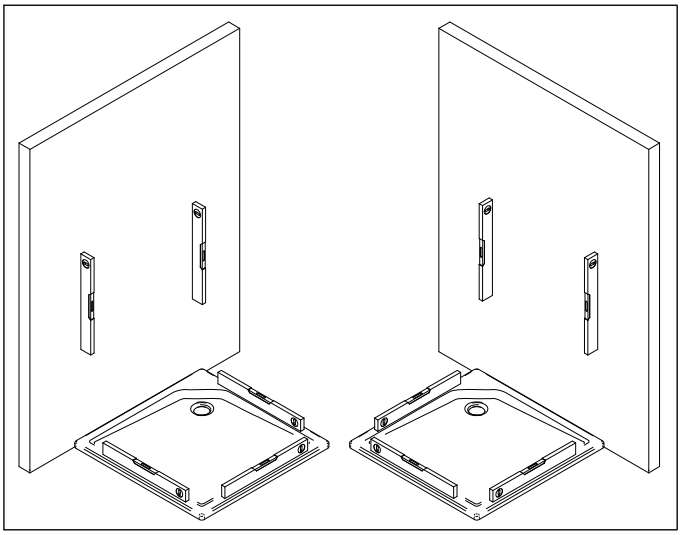

1 Bitte entnehmen Sie das Maß X
aus der beiligenden Skizze.
Please look for the dimension X
in the attached drawing.

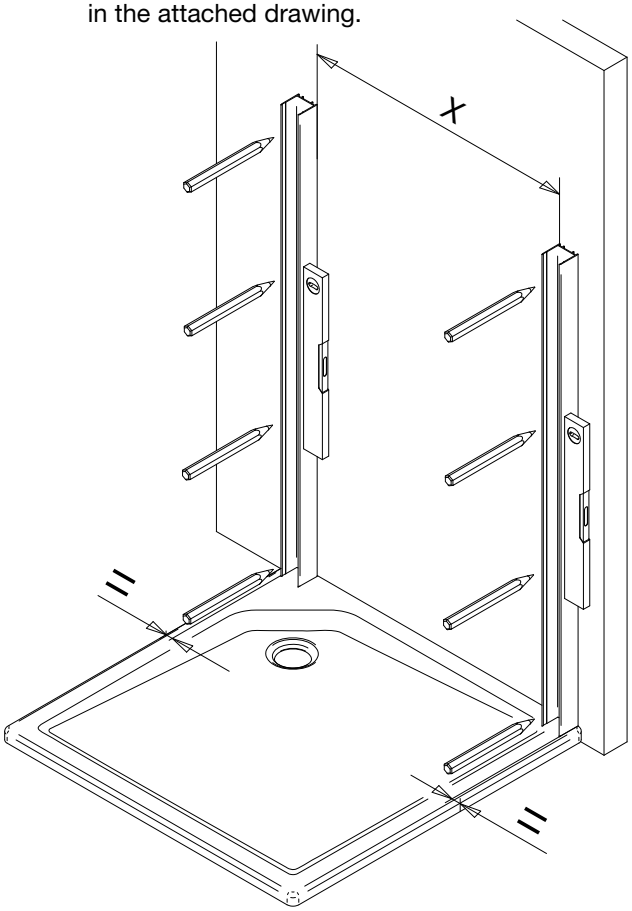

2

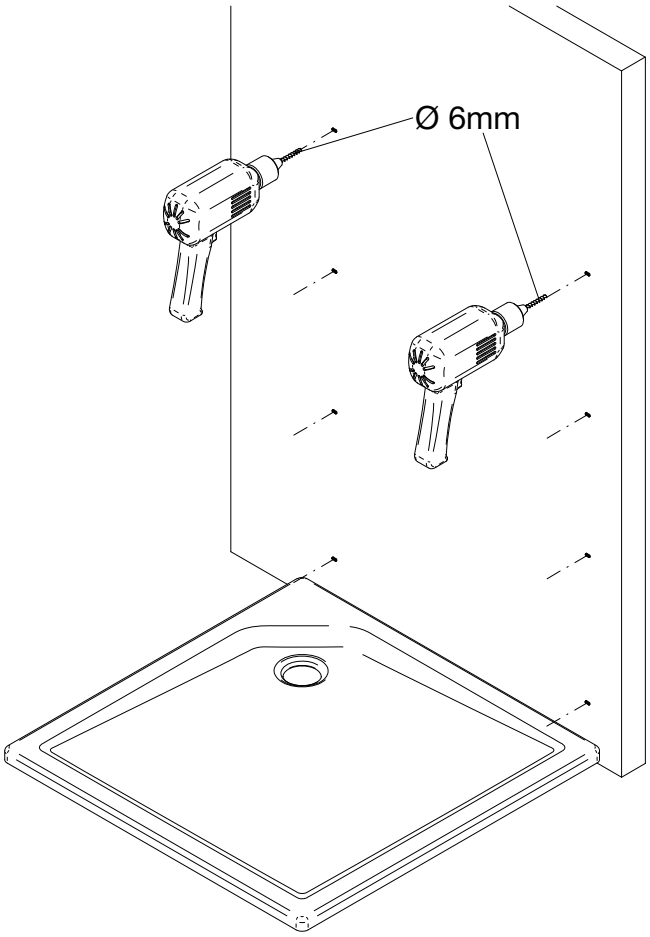

3

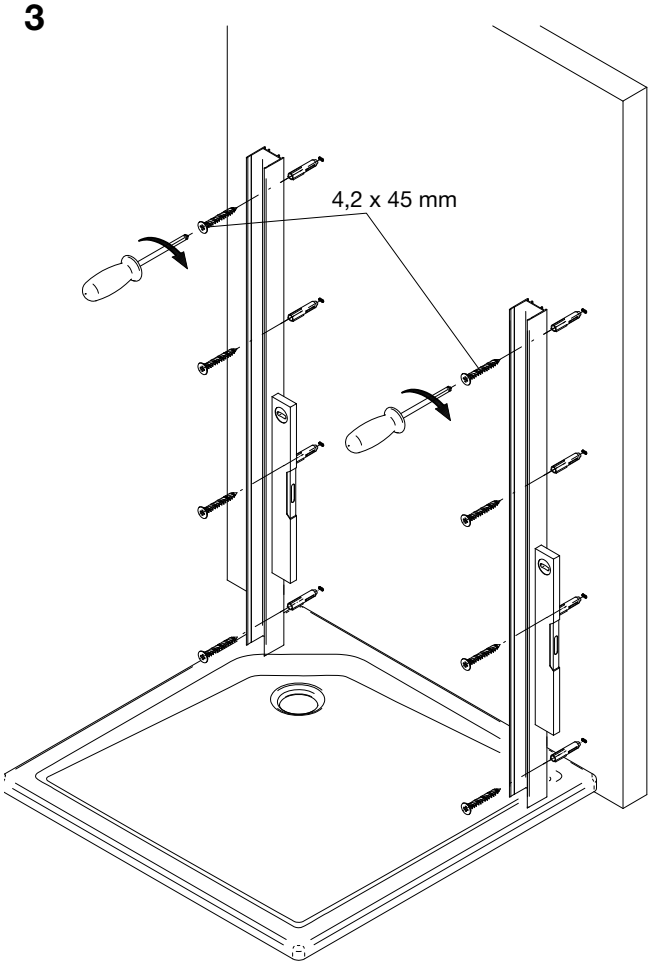

4

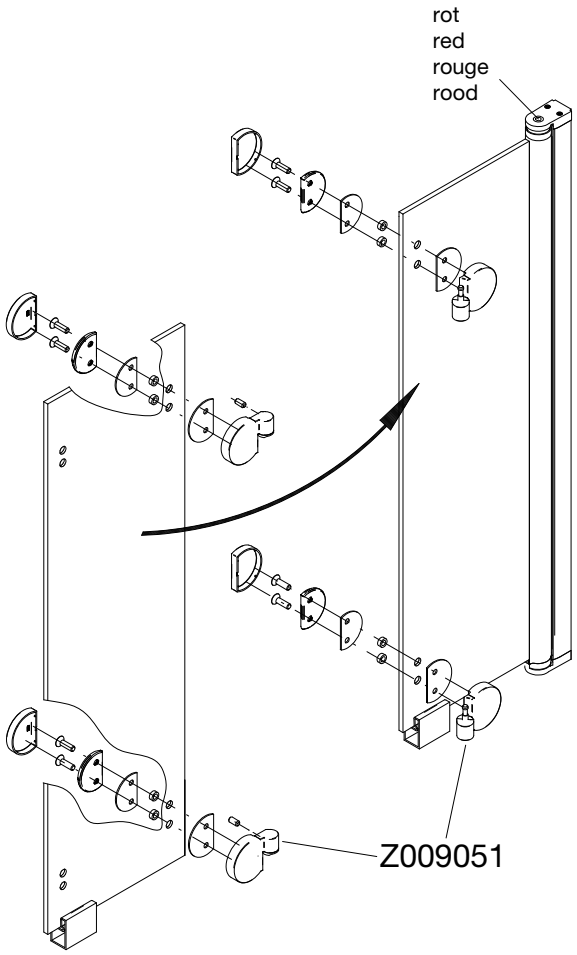

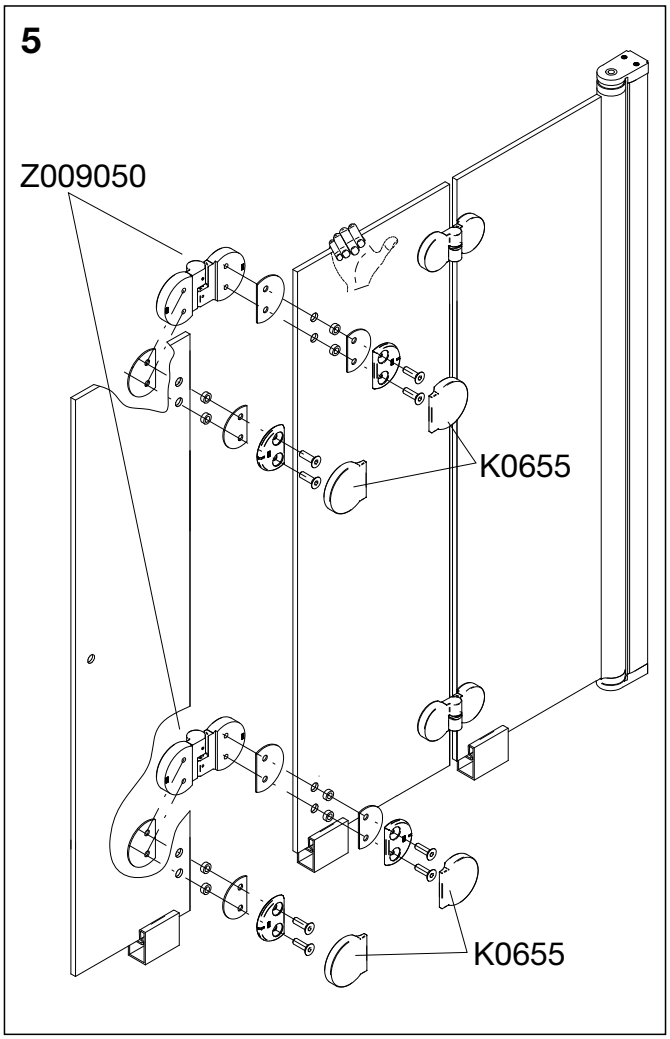
5
Z009050
K0655
K0655

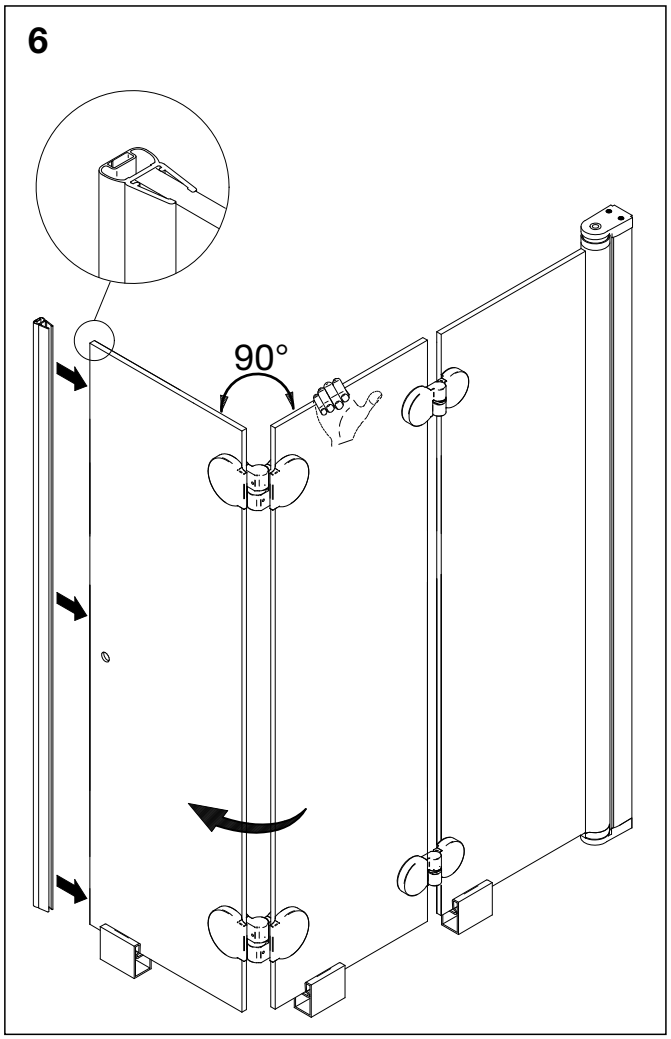
6
90°

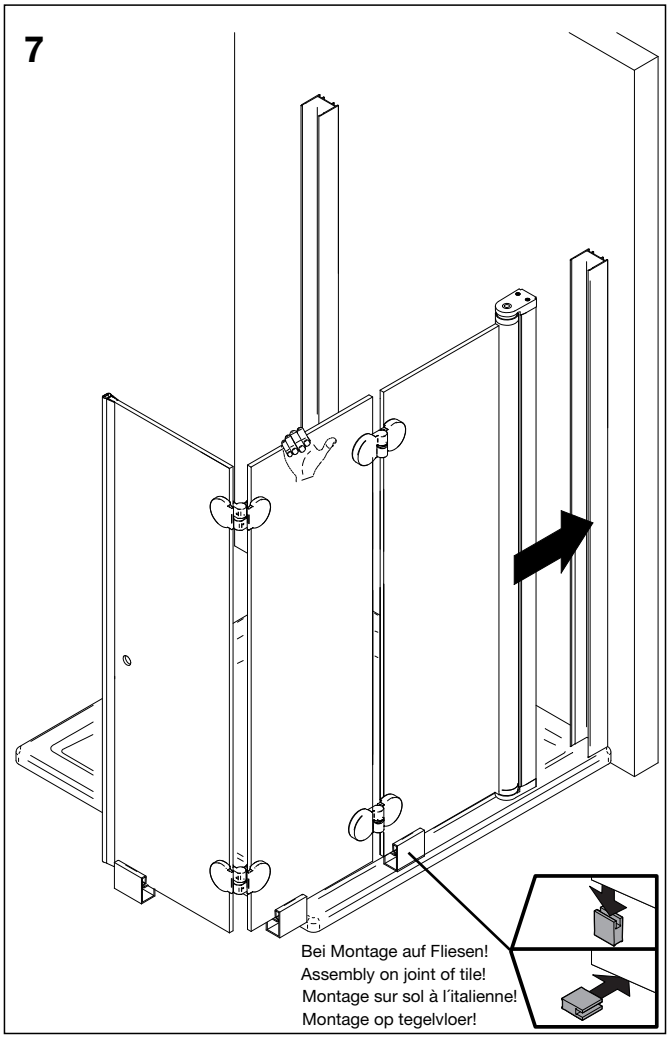
7
Bei Montage auf Fliesen!
Assembly on joint of tile!
Montage sur sol à l´italienne!
Montage op tegelvloer!

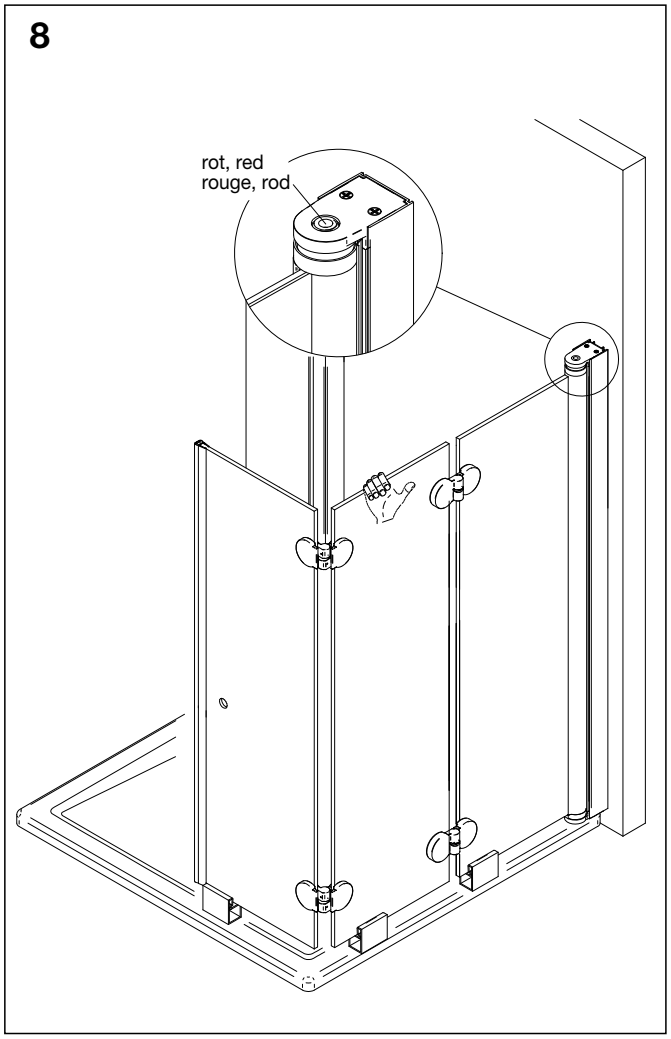
8
rot, red
rouge, rod

9

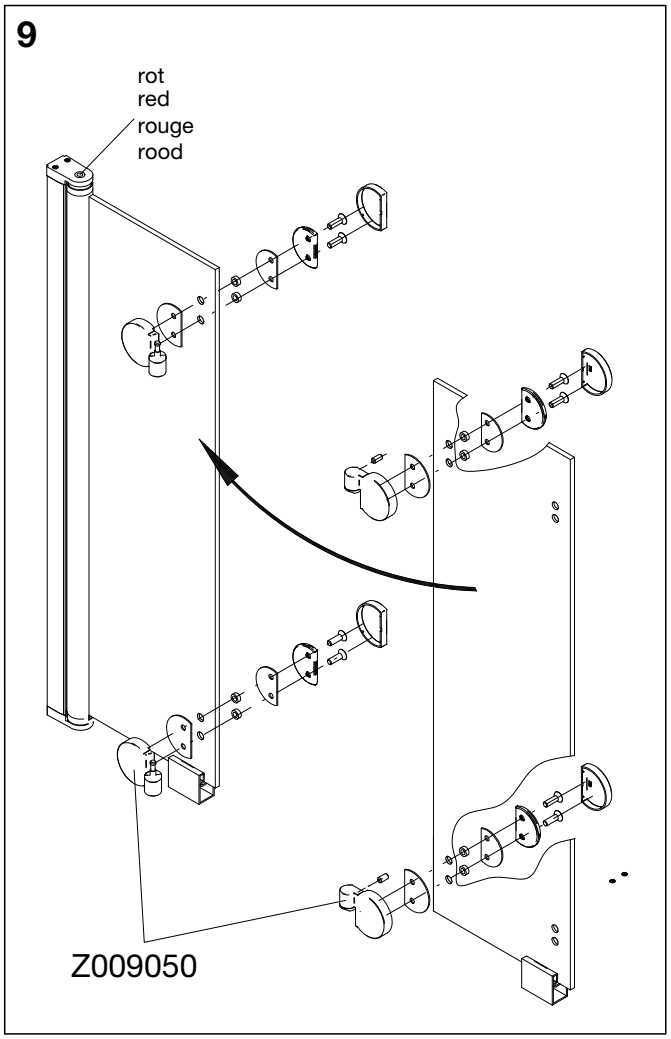

10

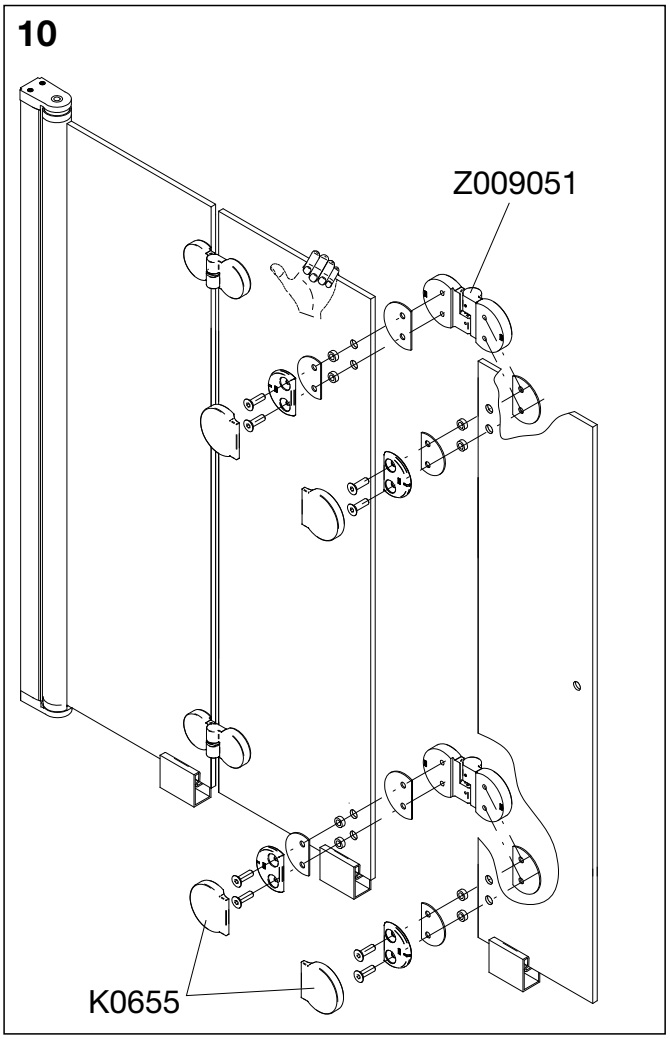

11

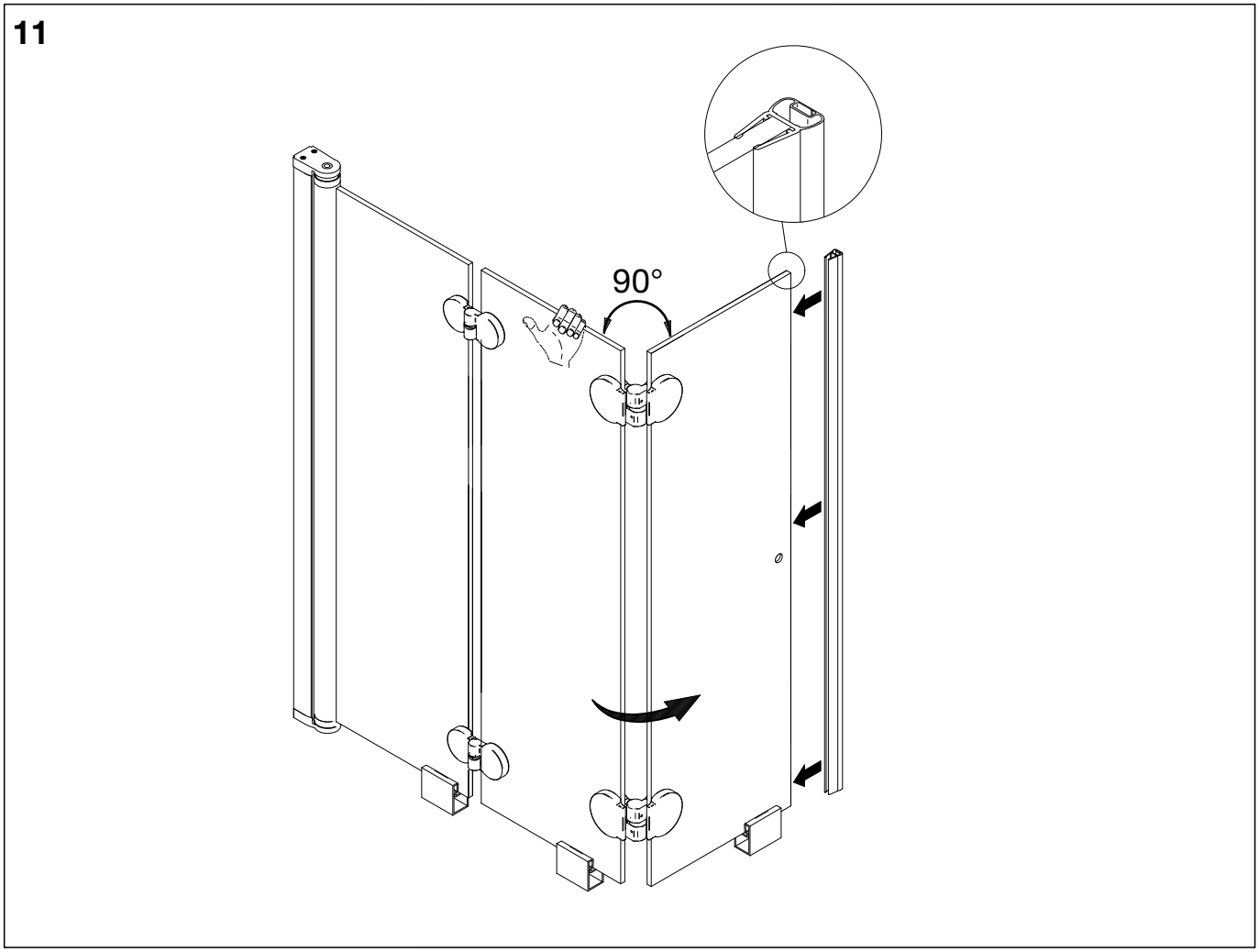

12

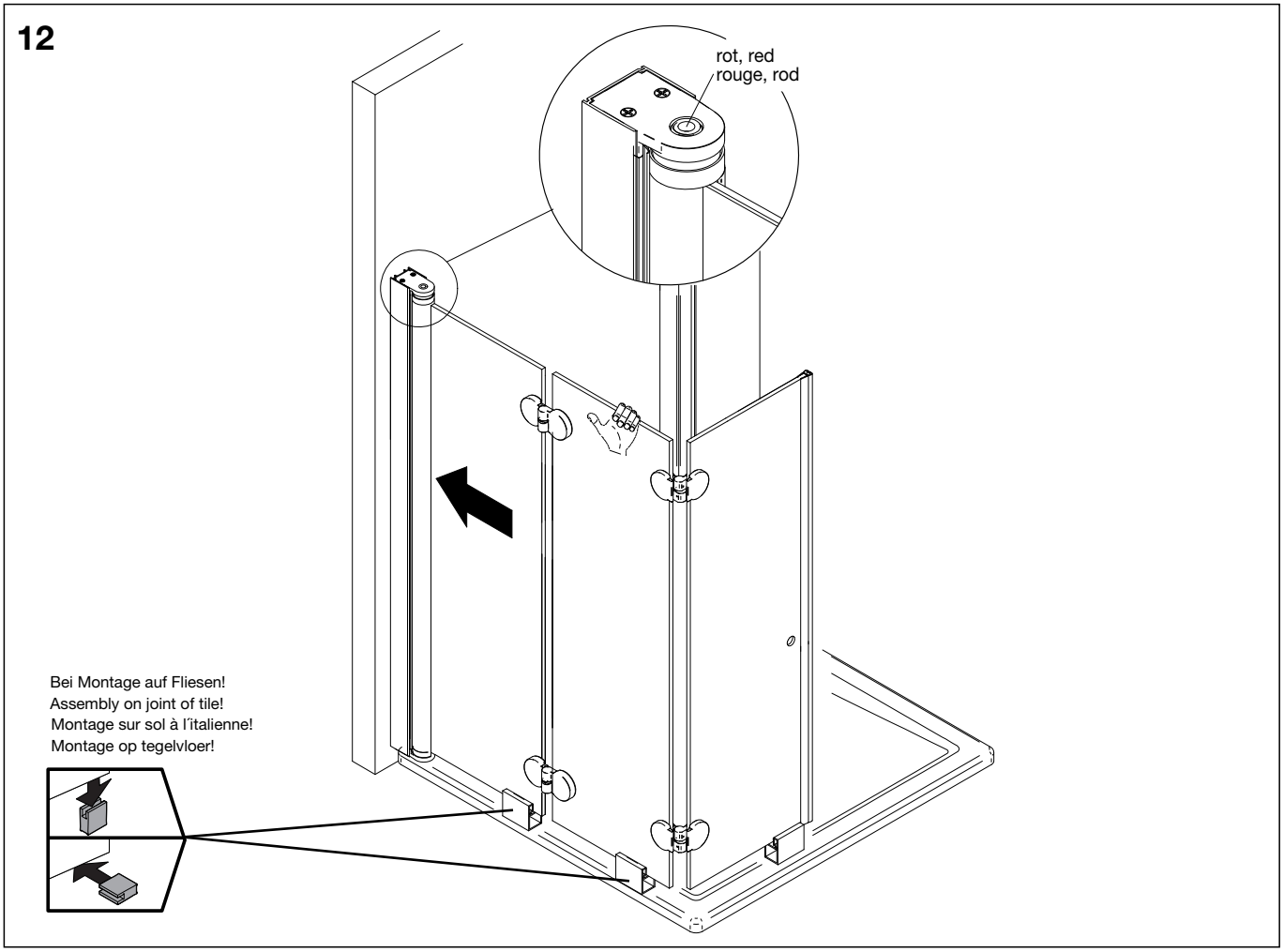
rot, red
rouge, rod
Bei Montage auf Fliesen!
Assembly on joint of tile!
Montage sur sol à l´italienne!
Montage op tegelvloer!

13

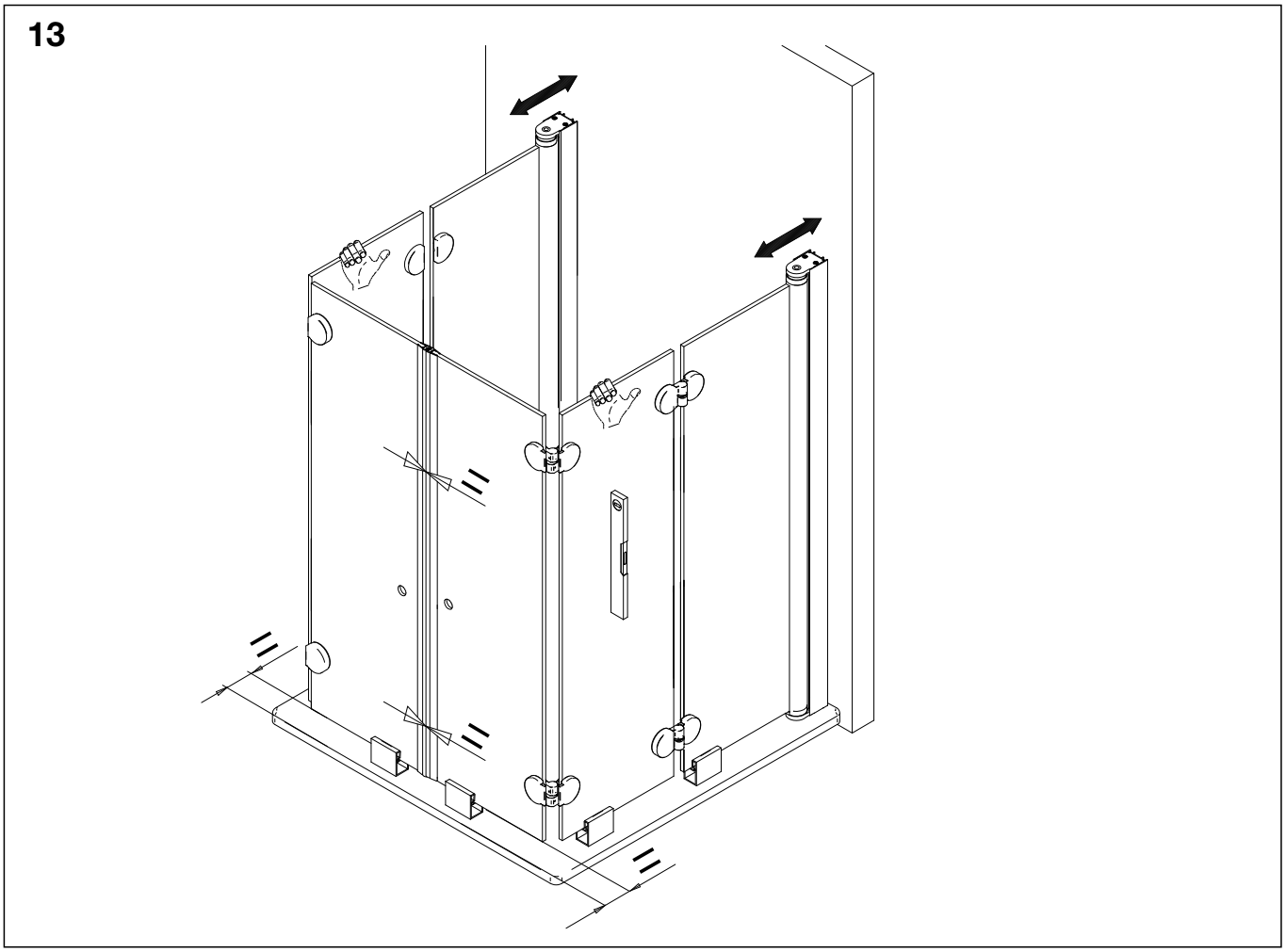

14

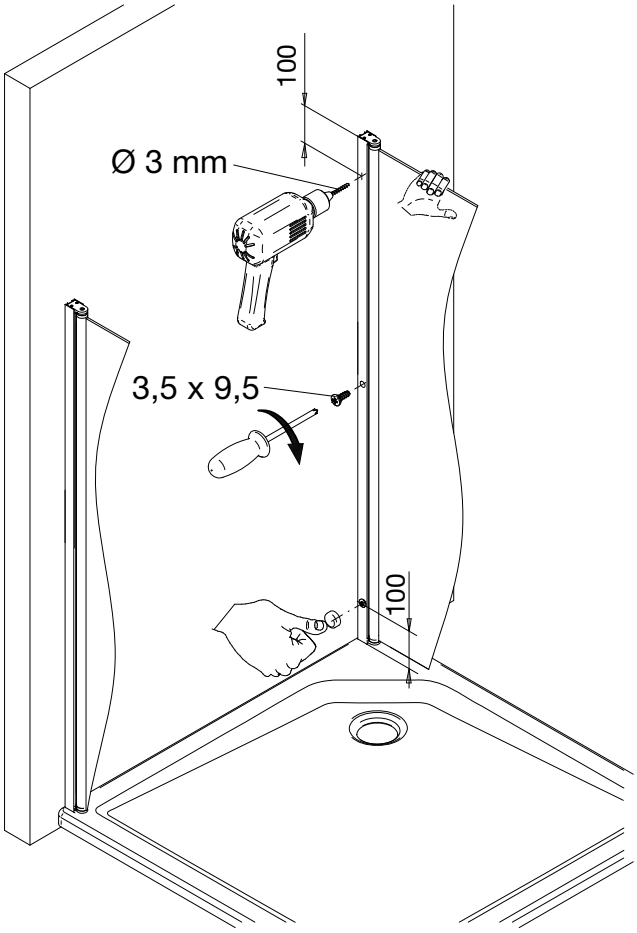

15

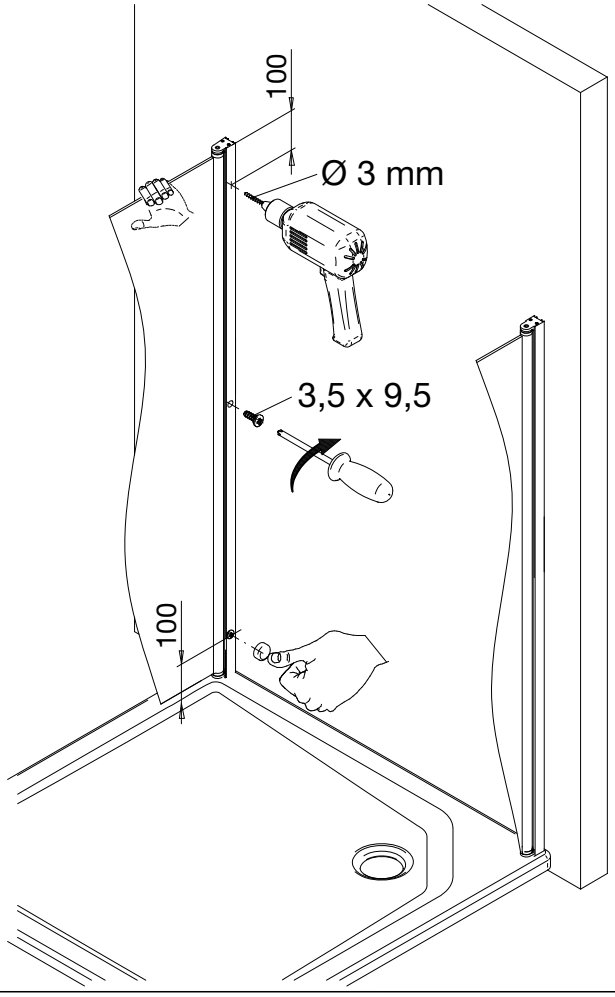

16

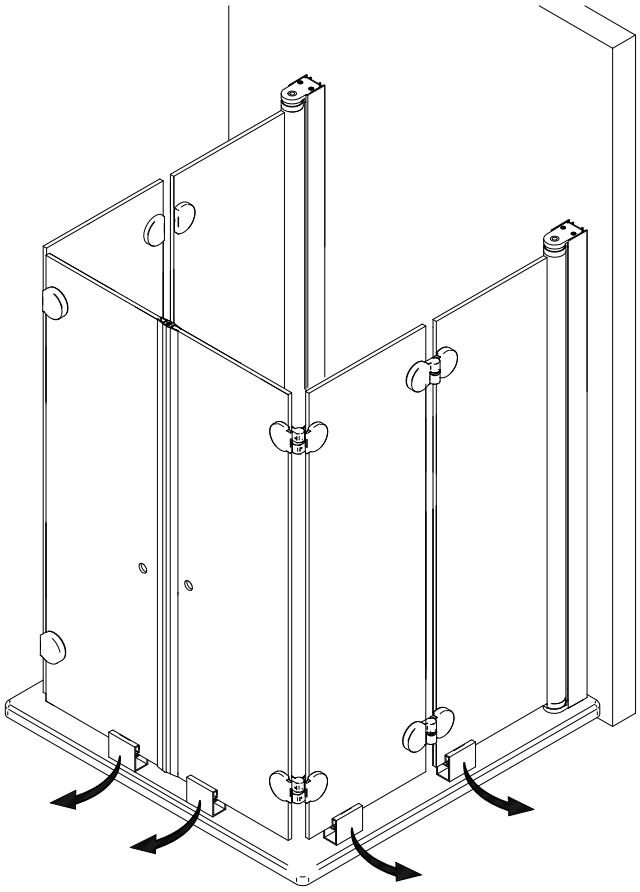

17

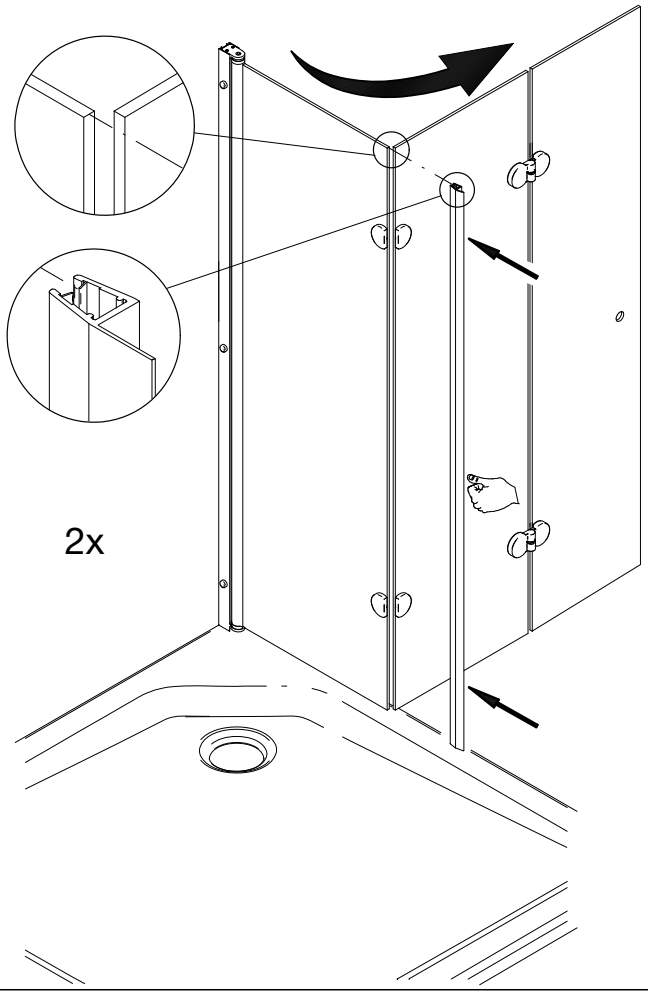

18

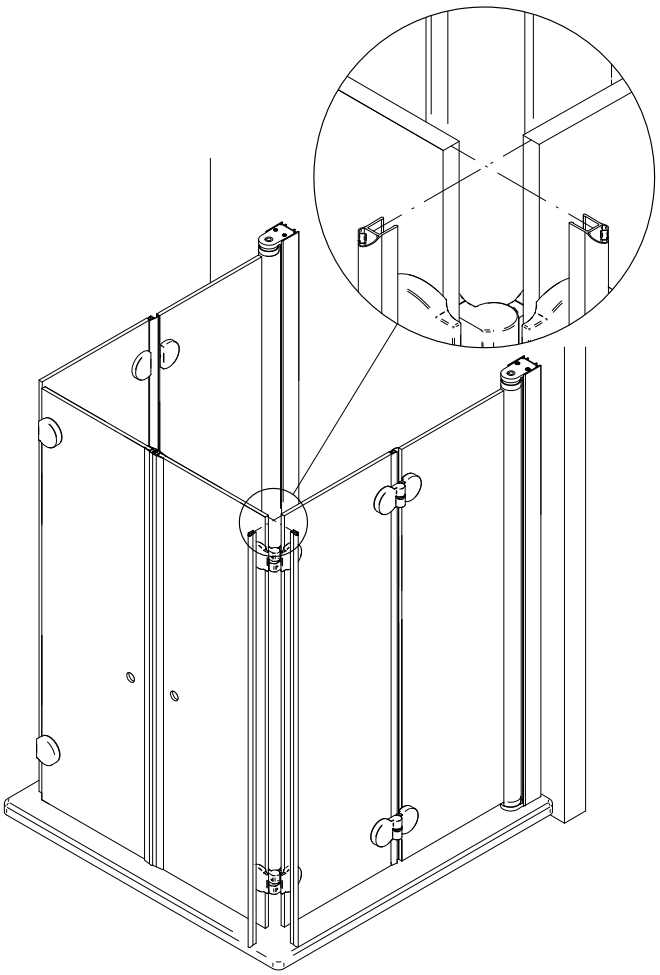

19

2x

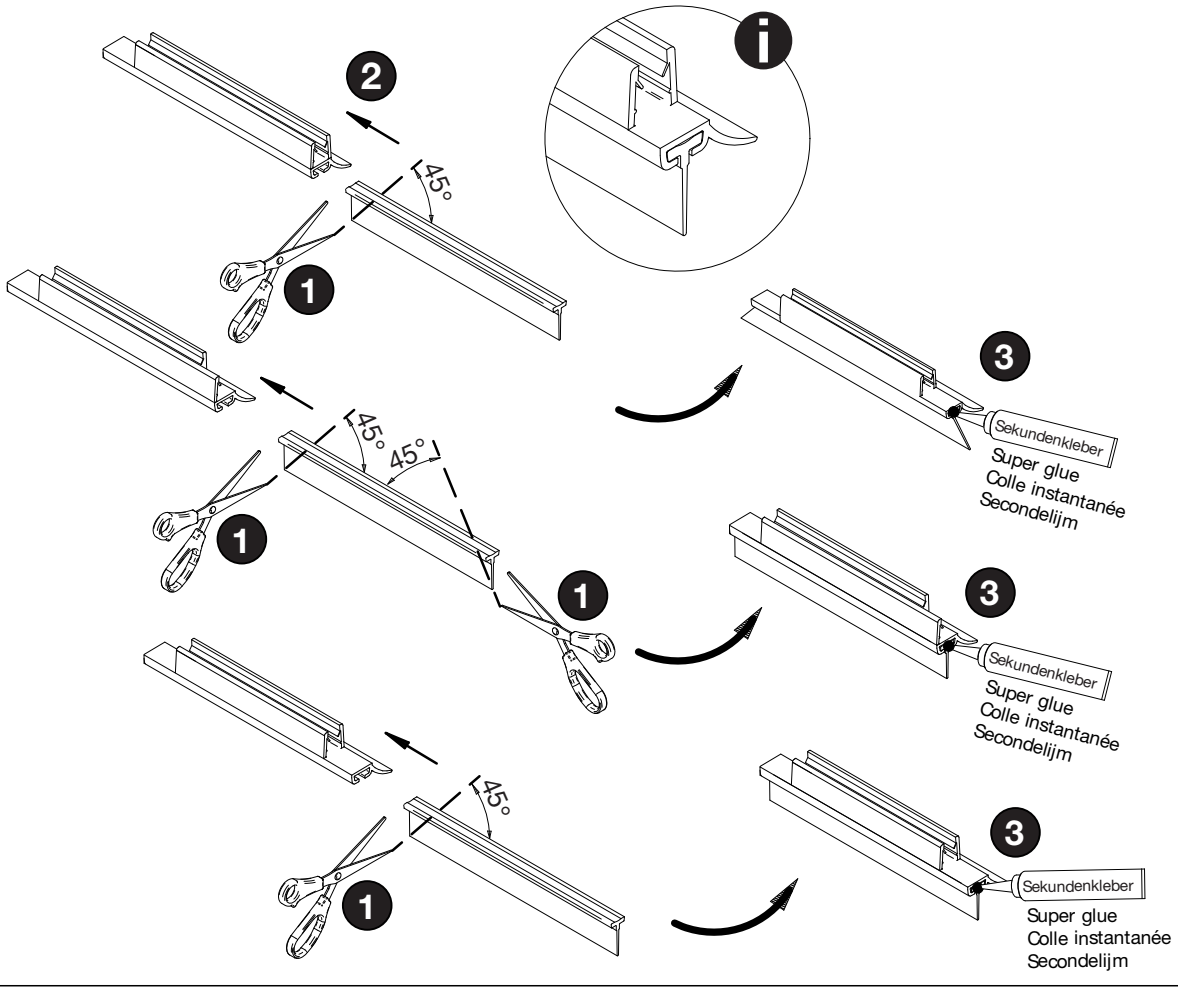
2
45°
1
45°
45°
1
1
45°
1
3
Sekundenkleber
Super glue
Colle instantanée
Secondelijm
3
Sekundenkleber
Super glue
Colle instantanée
Secondelijm
3
Sekundenkleber
Super glue
Colle instantanée
Secondelijm

20

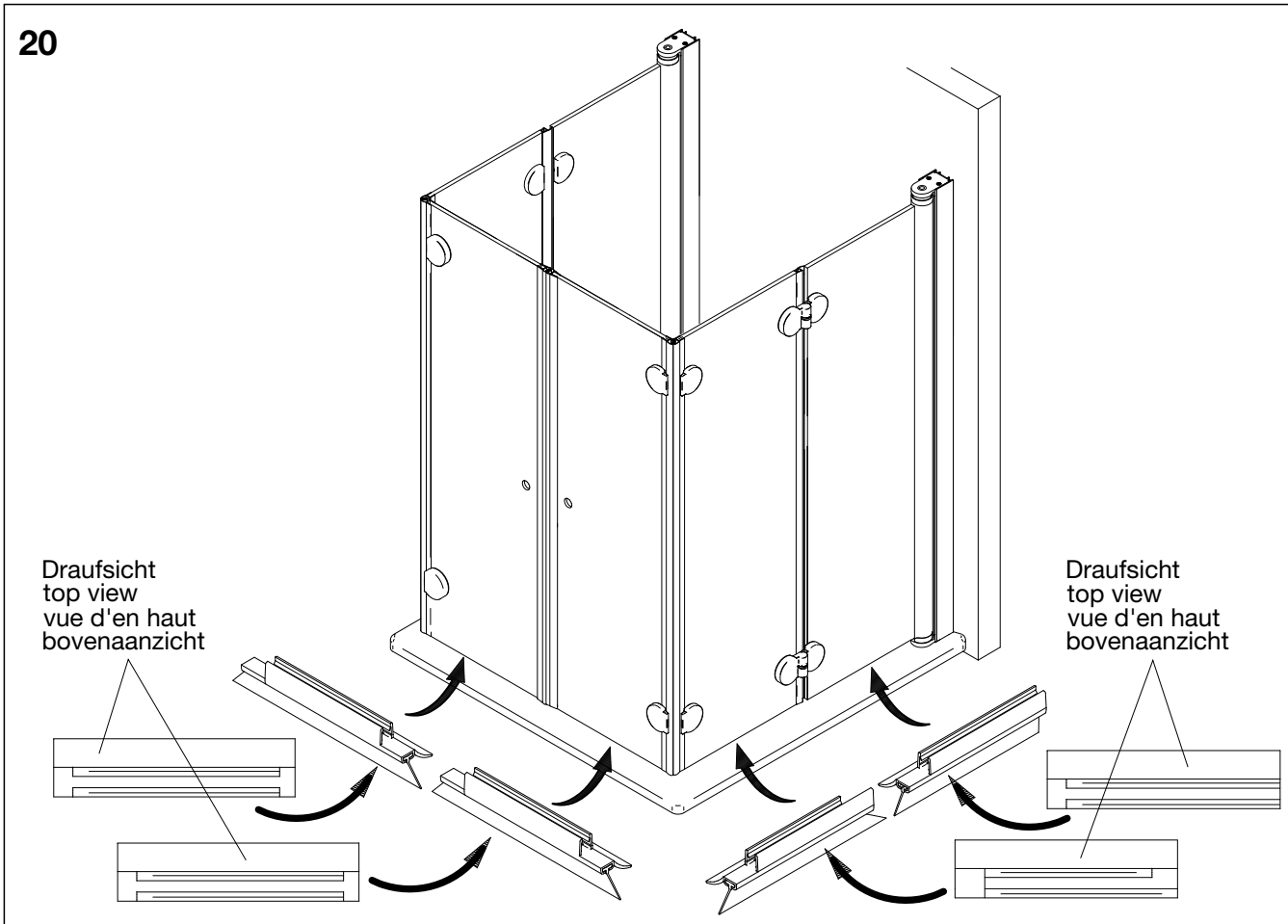
Draufsicht
top view
vue d'en haut
bovenaanzicht
Draufsicht
top view
vue d'en haut
bovenaanzicht

21

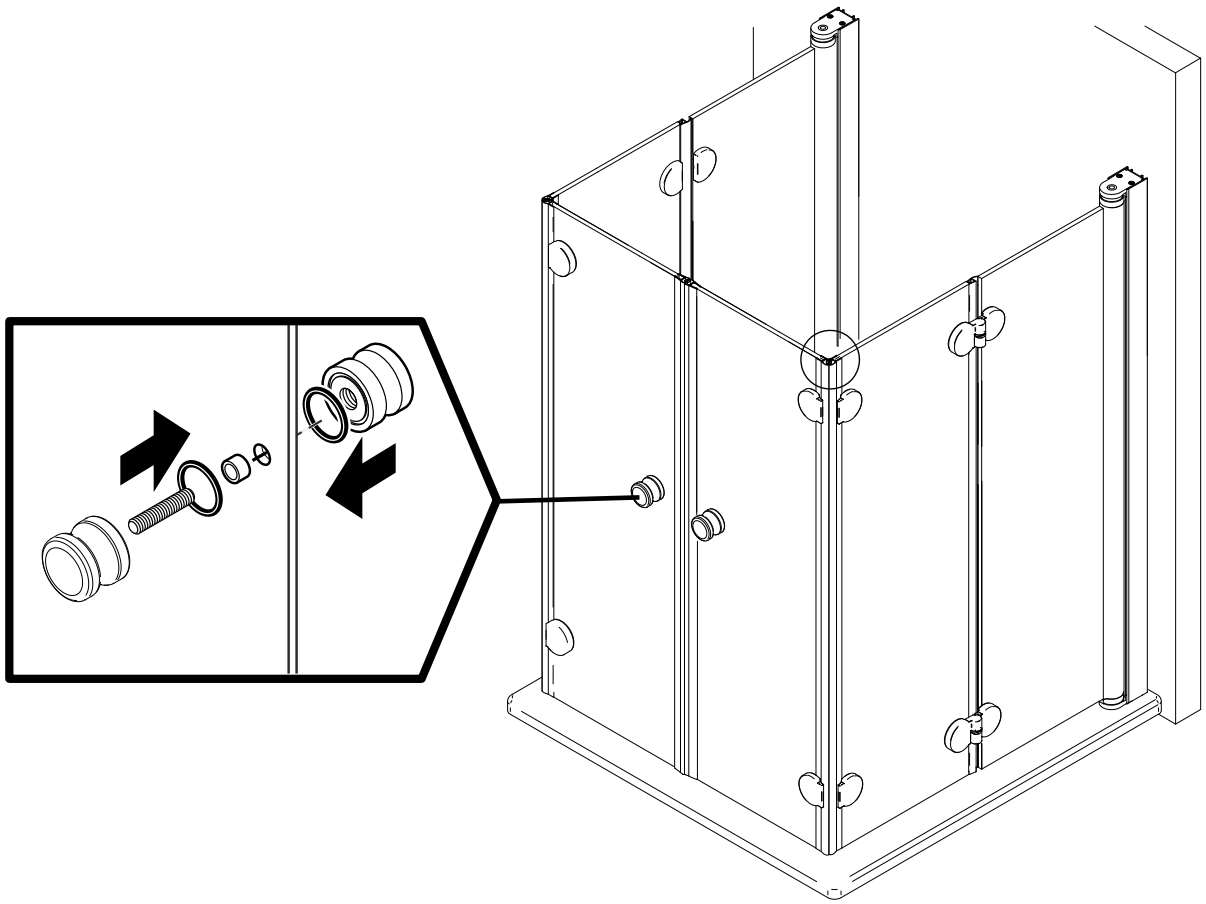

22

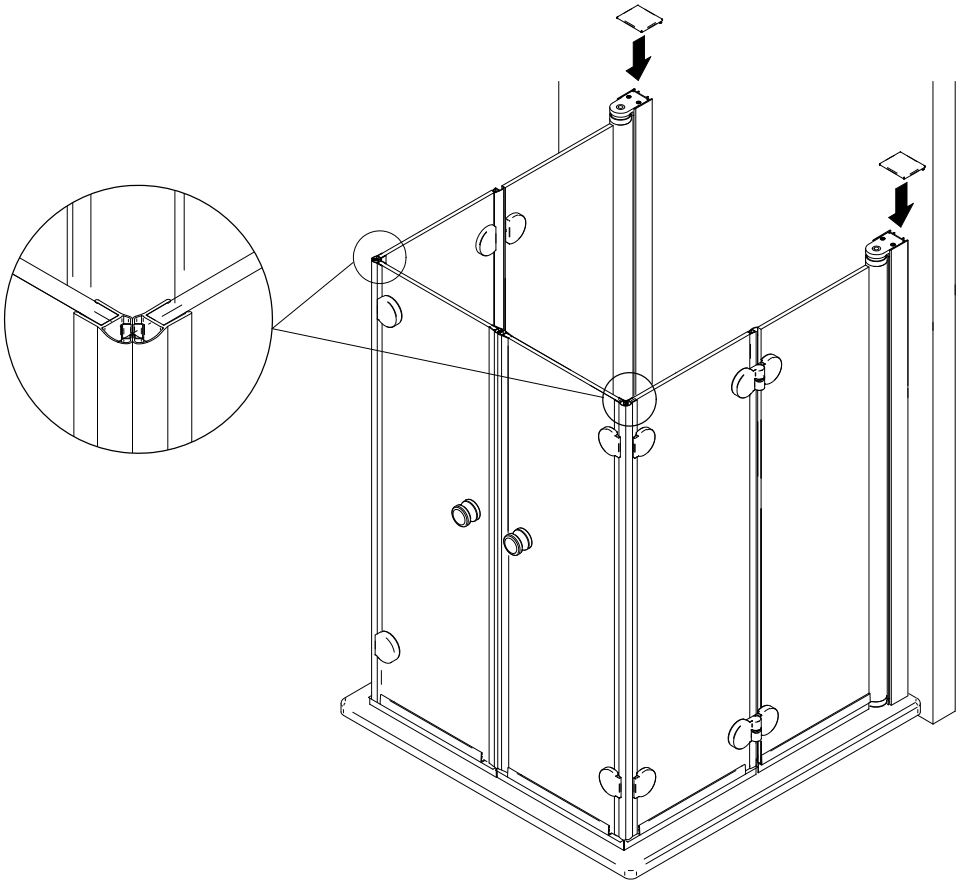

23

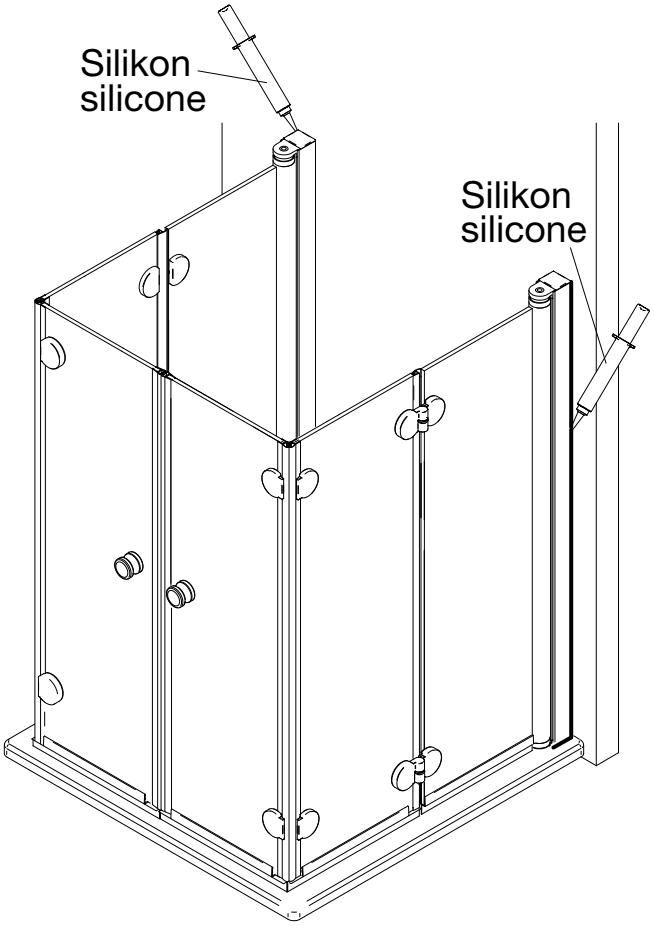

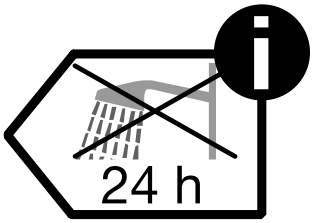

D **Wichtiger Hinweis:**
Duschkabinen bitte vor dem Einbau auf Transportschäden und Vollständigkeit prüfen, da Beanstandungen nach dem Aufbau nicht mehr anerkannt werden können.

GB **Important information:**
Please check the shower enclosure for transport damage and completeness before installation. Complaints made following installation cannot be accepted.

F **Remarque importante:**
avant de procéder au montage, vérifiez que le pare douche est complet et qu'il n'a pas été endommagé lors du transport. Aucune réclamation ne pourra être admise après le montage.

NL **Belangrijk:**
Controleer voor het inbouwen of het douchescherm bij het transport beschadigd is en of het volledig is. Na het inbouwen kunnen klachten niet meer in behandeling genomen worden.

D **Sicherheitshinweis:**
Einscheiben-Sicherheitsgläser nie nachträglich bearbeiten.

GB **Safety information:**
Single pane, safety glass panels must not be reworked in any way following supply.

F **Remarques concernant la sécurité:**
Vous ne devez en aucune façon tenter de retailler les vitrages en verre sécurit.

NL **Veiligheidsvoorschrift:**
Gehard veiligheidsglas mag niet achteraf worden bewerkt.

10 JAHRE GARANTIE

10 YEARS GUARANTEE

10 ANS GARANTIE

10 JAAR GARANTIE

CE

BREUER GmbH & Co.KG
Meerpfad 27 – 31
56566 Neuwied

12

EN 14428

D Duschabtrennung aus einem bestimmten Scheibenmaterial

Reinigbarkeit:	Bestanden
Brucheigenschaften:	Bestanden
Dauerhaftigkeit:	Bestanden

F Paroi de douche dans un matériau vitré particulier

Nettoyabilité:	passé avec succès
Propriétés à la cassure:	passé avec succès
Durabilité:	passé avec succès

GB Shower enclosure made of a specific plane material

Cleanability:	Passed
Fracture behaviour:	Passed
Durability:	Passed

NL Douche-afscheiding van bepaald ruitmateriaal

Reinigbaarheid:	Doorstaan
Breukeigenschappen:	Doorstaan
Duurzaamheid:	Doorstaan

Dusch-Info
Meerpfad 27-31
D-56566 Neuwied
Tel: 02631-8607-0

V0063220050011

V0063220050011