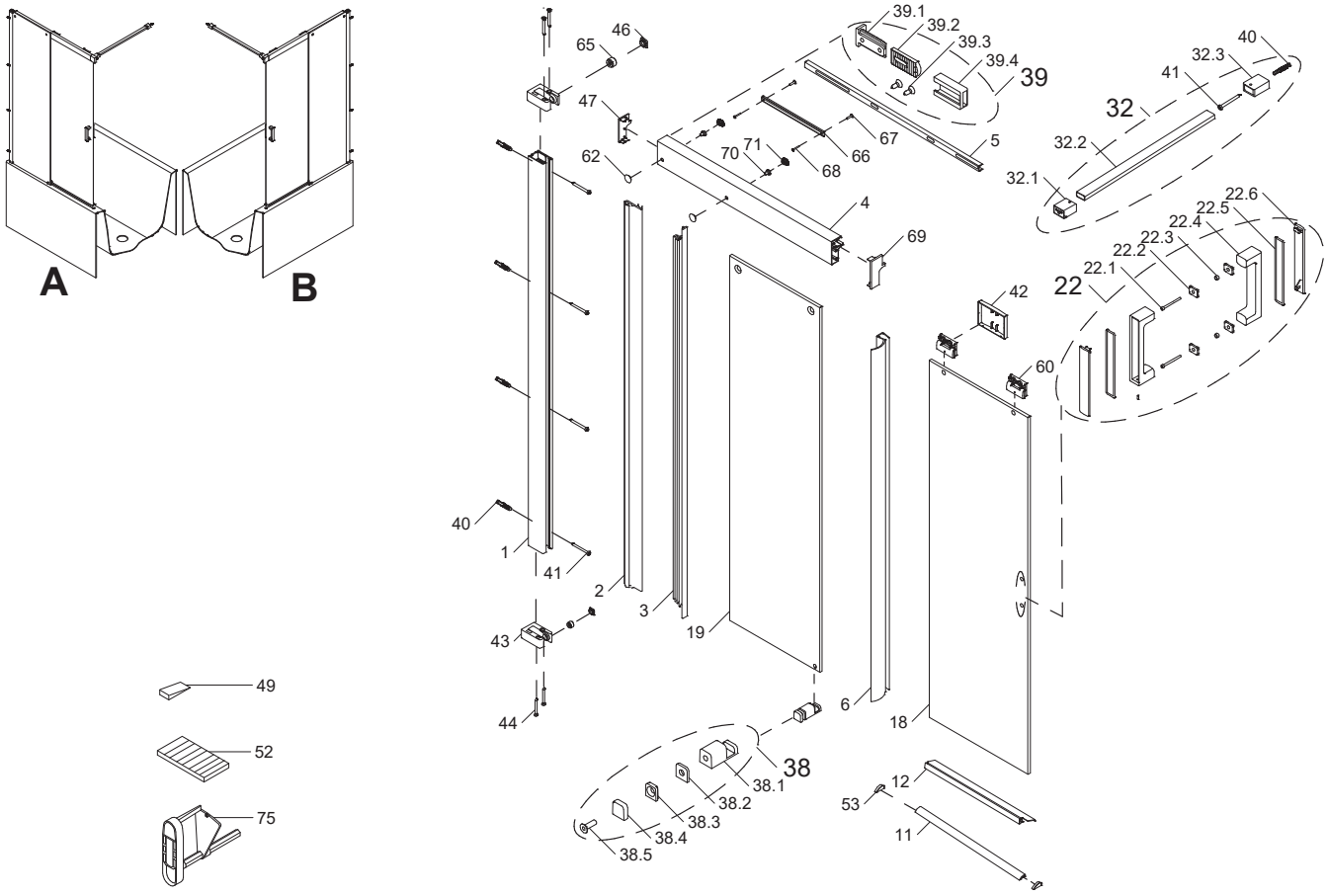

Dichtungen und Profile						
Pos.	**Anzahl**	**Beschreibung**		**Maß**	**VK-Einheit**	**Art.-Nr.**	**VK-Preis**
1	1	Wandanschlussklemmprofil	P 0310	L= 1718 mm			
2	1	Dichtleistenprofil	PK 641	L= 1717 mm			
43	2	Wandleistenkopf	P 9466		Set	9801 005 234 099	87,99 EUR
65	2	Gewindestift	K 0698	M10 x 1 x 7 mm			
44	4	Senkblechschraube	SSEKO03532B081	3,5 x 32 mm			
3	1	Klemmleiste	PK 642	L= 1748 mm	1 Stück	9800 080 818 099	36,99 EUR
6	1	Streifprofil	PK 1313	L= 1664 mm	1 Stück	9800 080 155 099	36,99 EUR
12	1	Wasserabweisprofil	PK 365	L= 1000 mm	1 Stück	9800 080 072 099	30,99 EUR
11	1	Wasserleistenprofil	P 0365	L= 1000 mm			
53	1	Endkappe links+rechts	K 0386 + K 0387 = Z 0168	A + B	Set	9800 005 225 099	30,99 EUR
52	1	Klebestreifen	N 0957				
4	1	Laufschiene	P 0305				
5	1	Clipsprofil	P 0307				
71	2	Lochstopfen	N 9096 = Z 5005		Set Laufschiene	9800 005 157 XXX*	137,99 EUR
70	2	Sonderschraube (blau)	N 0938 = Z 5005	M6 x 0,5 x 11 mm			
62	2	Inlay	K 1003 = Z 5005				
	1	Dichtungsset Komplett für ST auf Badewanne	1x PK642+PK1313+PK365		Set	9801 080 081 099	79,99 EUR

Kleinteile						
Pos.	**Anzahl**	**Beschreibung**		**Maß**	**VK-Einheit**	**Art.-Nr.**	**VK-Preis**
40	4	Dübel	N 0600 = Z 0006	Ø 6 mm	Set	9801 000 371 099	14,99 EUR
41	4	Blechschraube	SLIKO04245C081	4,2 x 45 mm			
42	1	Laufwagenkappe	K 0305		1 Stück	9801 005 862 099	14,99 EUR
49	1	Satz Montagekeil	K 0352 = Z 0034		Set	9801 000 539 099	6,99 EUR
50	1	Klebestreifen	N 0957		Set	9801 080 651 099	3,99 EUR
53	1	Endkappe links+rechts	K 0386 + K 0387 = Z 0168	A + B	Set	9801 005 548 099	14,99 EUR
39	1	Stopper, komplett	Z 5001				
39.1	1	Grundplatte	P 9038				
39.2	1	Stoppergummi	K 0312				
39.3	2	Senkkopfschraube	SLIKO03595C081	3,5 x 9,5 mm	Set Zubehör Laufschiene	9800 008 167 099	71,99 EUR
39.4	1	Gehäuse	K 0311				
47+69	1	Laufschienenabdeckung	K 0314 + K 0308	A links + B rechts			
	1	Druckschraube mit Gummi	SDRUC01005C081	M10 x 1 x 5 mm			
	1	Schutzmatte	N 9099	A + B			
	1	Schutzmatte Glasklemmung	N 9020	A + B			
46	2	Abdeckkappe	K 0697 = Z 5361		Set	9801 000 876 099	18,99 EUR
	1	Sechskantstiftschlüssel	N 0642 = Z 5361	SW 5			
71	2	Lochstopfen	N 9096 = Z 5005	D = 13 x 16 x 5,6 mm	Befestigungsset Lichtgrau	9801 013 640 099	25,99 EUR
70	2	Sonderschraube (blau)	N 0938 = Z 5005	M6 x 0,5 x 11 mm			
62	2	Inlay	K 1003 = Z 5005				
75	1	Drehmomentschlüssel	N 0953		1 Stück	9801 031 652 099	13,99 EUR

Sonstige Bauteile						
Pos.	**Anzahl**	**Beschreibung**		**Maß**	**VK-Einheit**	**Art.-Nr.**	**VK-Preis**
22	**1**	**Griff Nr.70, komplett**	**Z 9461**				
22.1	2	Zylinderschraube	SGESM00450J081	M4 x 50 mm			
22.2	4	Schutzmatte	K 1008				
22.3	2	Scheibenschutz	N 9108		je Griff	9801 005 286 099	102,99 EUR
22.4	2	Stangengriffhälfte	P 9469 + P 9470				
22.5	2	Dichtungsring	N 9154				
22.6	2	Abdeckung	P 9471				
32	**1**	**Stabilisator, komplett**	**Z 5140**				
32.1	1	Glashalter	P 9455				
32.2	1	Stabirohr	P 0301		je Stabilisator	9801 005 084 099	79,99 EUR
41	1	Blechschraube	SLIKO04245C081	4,2 x 45 mm			
32.3	1	Wandhalter	Z 9414				
40	1	Dübel	N 0600	Ø 6 mm			
66	**1**	**Dämpfer mit Nutenstein ab 25 Kg**	**Z 5002**				
68	2	Linsenkopfschraube	SLIKM00322B081	M3 x 22 mm	Set für Soft & Silent	9800 008 169 099	69,99 EUR
67	2	Buchse für Dämpfer	N 9137				
66	**1**	**Dämpfer mit Nutenstein ab 35 Kg**	**Z 5024**		Set	9800 000 392 099	69,99 EUR
38	**1**	**Glasführung, komplett**	**Z 5003**				
38.1	1	Glasführung Softclose	P 9423				
38.2	1	Schutzmatte	N 9073		Set	9800 008 082 099	36,99 EUR
38.3	1	Gegenplatte	K 0436				
38.5	1	Senkkopfschraube	SSEKM00620H081	M6 x 20 mm			
38.4	1	Blende	K 0437				
39	**1**	**Stopper, komplett**	**Z 5001**				
39.1	1	Grundplatte	P 9038				
39.2	1	Stoppergummi	K 0312		Set	9801 008 083 099	59,99 EUR
39.3	2	Senkkopfschraube	SLIKO03595C081	3,5 x 9,5 mm			
39.4	1	Gehäuse	K 0311				
60	**2**	**Laufwagen, komplett**	**Z 5092**		Set Laufwagen 2 Stück	9801 008 458 099	87,99 EUR
42	1	Laufwagenkappe	K 0305				
18	1	Scheibe Tür		A links / B rechts			
19	1	Scheibe Festteil		A links / B rechts			

XXX* Größenschlüssel: 1200 mm (040), 1400 mm (041)