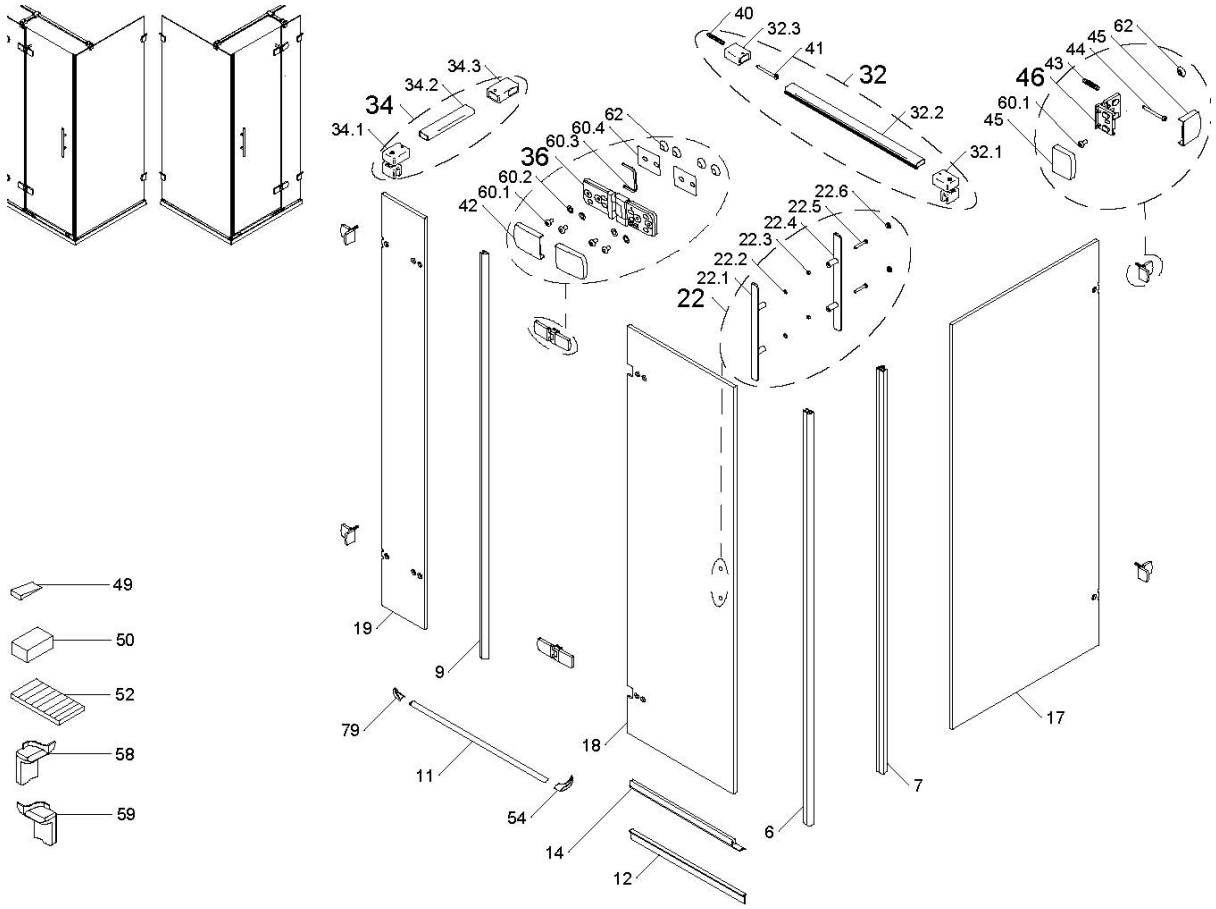

Dichtungen und Profile							
Pos.	**Anzahl**	**Beschreibung**		**Maß**	**VK-Einheit**	**Art.-Nr.**	**VK-Preis**
6	1	Magnetprofil	PK 1315	L= 1982 mm	1 Stück	9801 005 591 099	66,99 EUR
7	1	Magnetprofil	PK 1319	L= 1998 mm	1 Stück	9801 005 593 099	39,99 EUR
9	1	O-Dichtprofil	PK 1231	L= 2000 mm	1 Stück	9801 080 613 099	46,99 EUR
12	1	Einschub-Dichtprofi	PK 627	L= 1000 mm	Set	9800 080 546 099	30,99 EUR
14	1	Wasserabweisprofil	PK 1501	L= 1000 mm			
11	1	Wasserleistenprofil	P 0365	L= 1000 mm	Set	9801 005 428 099	36,99 EUR
79	1	Kappe 180° links+rechts	K 0688 + K 0689=Z 0171	A + B			
54	1	Kappe links+rechts	K 0388 + K 0389=Z 0167	A + B			
52	1	Klebestreifen	N 0957				
	1	Dichtungsset Komplett für DT an NT mit SW	1xPK1501+PK627+PK1315+PK1319+PK1231		Set	9801 005 866 099	102,99 EUR
	1	Dichtung oder Profil im Sondermaß Höhe 2001-2200mm			1 Stück	9803 099 999 999	auf Anfrage

Kleinteile							
Pos.	**Anzahl**	**Beschreibung**		**Maß**	**VK-Einheit**	**Art.-Nr.**	**VK-Preis**
49	1	Satz Montagekeil	K 0352 = Z 0034		Set	9801 000 539 099	13,99 EUR
50	2	Montageklotz	N 9808	50x30x16 mm	Set	9801 000 540 099	12,99 EUR
58	2	Montagehilfe Anschlag links	K 1064 = Z 0231		Set	9801 011 609 099	14,99 EUR
59	2	Montagehilfe Anschlag rechts	K 1052 = Z 0232		Set	9801 011 610 099	14,99 EUR
79	1	Kappe 180° links+rechts	K 0688 + K0689=Z 0171		Set	9801 008 429 099	14,99 EUR
54	1	Kappe links+rechts	K 0388 + K 0389=Z 0167				
42	2	Blende, Pendelscharnie	P 9501 = Z 0086		Paar	9801 008 864 099	29,99 EUR
45	1	Blende Wandwinke	P 9513 = Z 0249		Set	9801 008 872 099	39,99 EUR

Bauteile							
Pos.	**Anzahl**	**Beschreibung**		**Maß**	**VK-Einheit**	**Art.-Nr.**	**VK-Preis**
22	1	**Griff Nr.58, komplett**	**Z 5025**				
22.1	1	Stangengriff außen					
22.2	4	Dichtungsring					
22.3	2	Scheibenschutz			je Griff	9800 005 376 099	102,99 EUR
22.4	1	Stangengriff inner					
22.5	2	Zylinderschraube		M6 x 50 mm			
22.6	2	Abdeckkappe für Zylinderschraube					
32	**1**	**Stabilisator 90°, komplett**	**Z 5130**				
32.1	1	Glashalter					
32.2	1	Stabirohr			je Stabilisator	9800 005 983 099	79,00 EUR
41	1	Blechschraube	TX20	4,2x45 mm			
32.3	1	Wandhalter					
40	1	Dübel	N 0600	Ø 6 mm			
34	**1**	**T-Verbinder, komplett**	**Z 5132**				
34.1	1	Glashalter			je Stabilisator	9801 005 196 099	34,00 EUR
34.2	1	Stabirohr					
34.3	1	T-Verbinder					
33	**1**	**Stabilisator 45° rechts, komplett**	**Z 5134**		je Stabilisator	9801 008 044 099	69,99 EUR
36	**2**	**Pendelscharnier Anschlag links, komplet**	**Z 5542**	**A links**			
42	4	Blende, Pendelscharnie	P 9501 = Z 0086				
60.1	8	Sonderschraube	N 0954	6x15,5x0,5 mm			
60.2	8	Scheibe	SUNT0000074081	Ø 7,4 mm	je Scharnierset	9801 008 615 099	180,00 EUR
60.3	4	Dichtung Glasausschnit	K 1051 = Z 0230				
60.4	2	Schutzmatte	N 9800				
62	8	Glasmutter schwarz	K 1003				
36	**2**	**Pendelscharnier Anschlag rechts, komplet**	**Z 5543**	**B rechts**	je Scharnierset	9801 008 616 099	180,00 EUR
46	**1**	**Wandwinkel**	**Z 5555**				
43	1	Schraube	SLIKO04855C081	4,8x55 mm			
44	1	Dübel	N 0800	Ø 8 mm	Je Set	9801 005 865 099	149,00 EUR
45	2	Blende Wandwinke	P 09513				
60.1	1	Sonderschraube	N 0954	6x15,5x0,5 mm			
62	1	Glasmutter schwarz	K 1003				
17	1	Scheibe Seitenwand					
18	1	Scheibe Tür					
19	1	Scheibe Nebenteil links/rechts					